R08_秋季総体

男子学校対抗

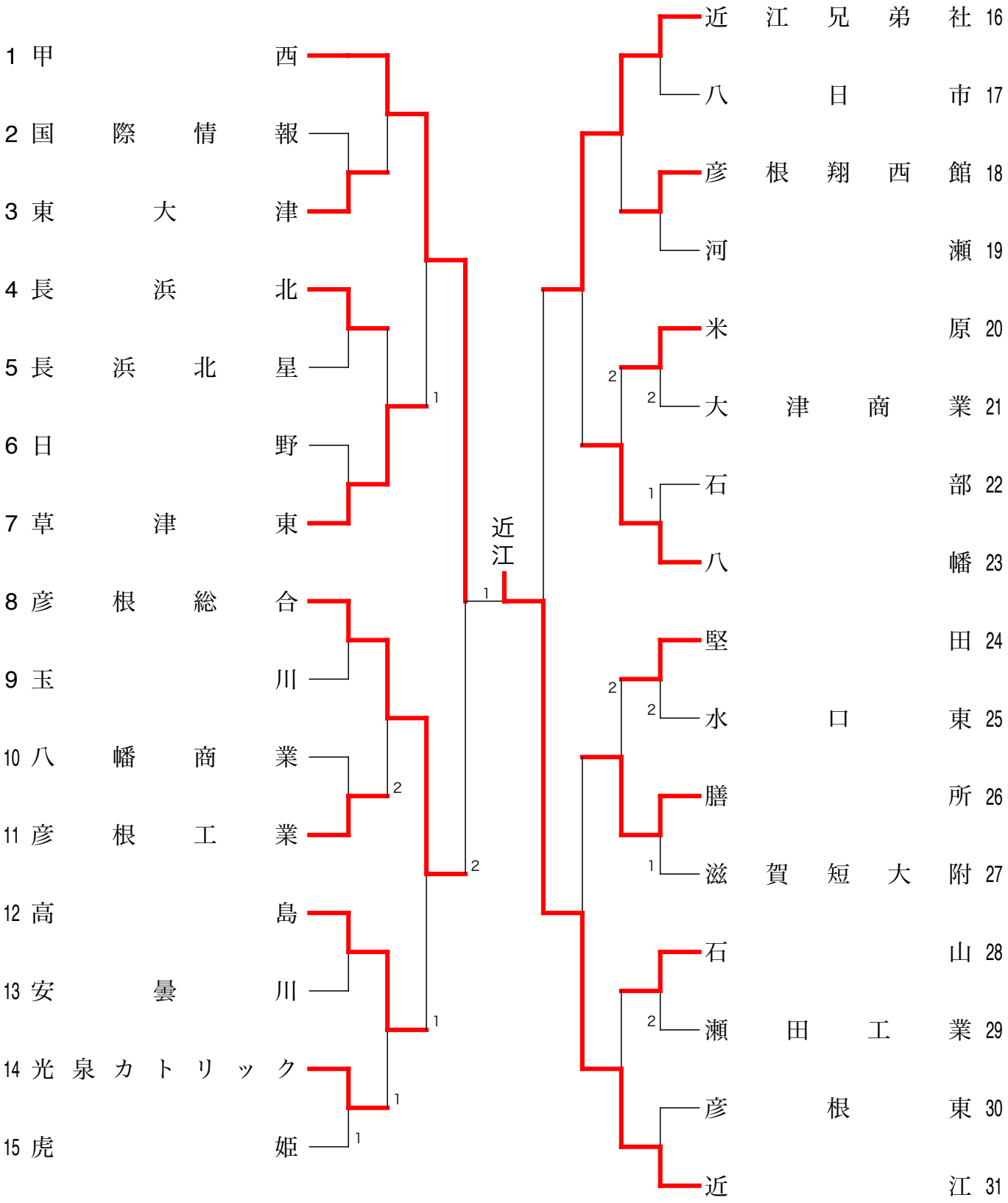

3位決定戦



R08_秋季総体

女子学校対抗

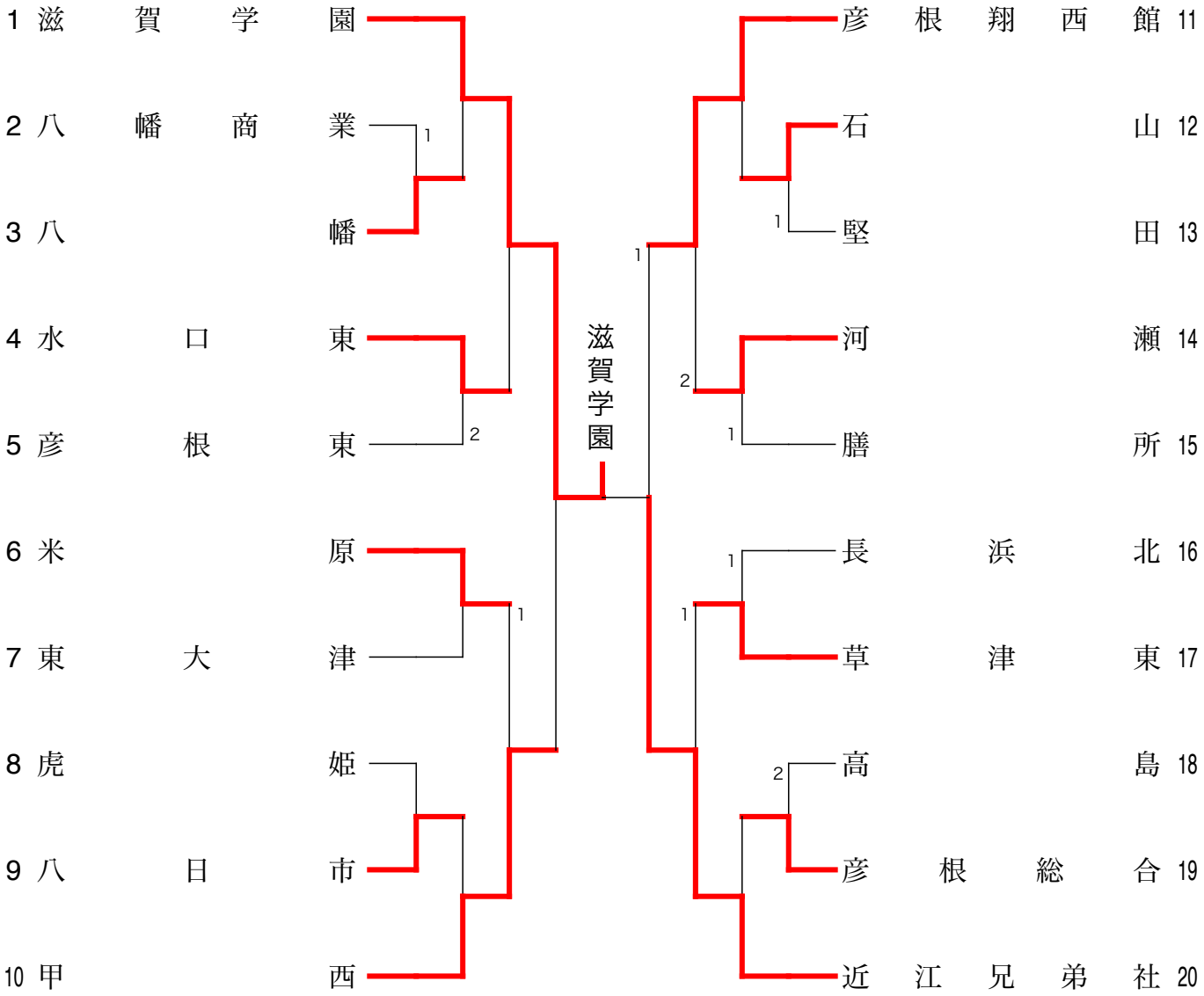

3位決定戦

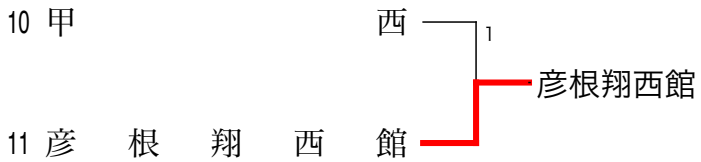

R08_秋季総体

男子シングルス(1)

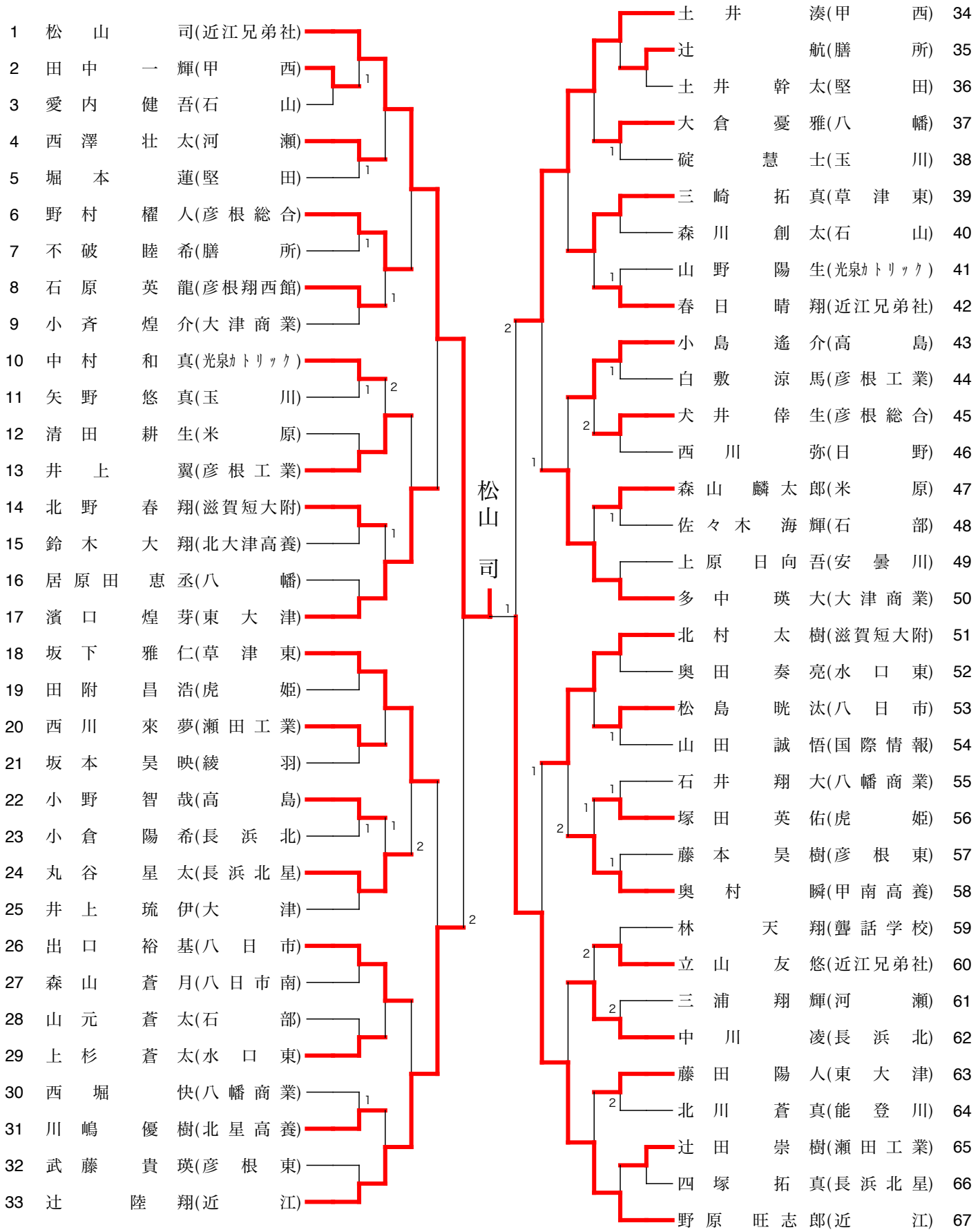

R08_秋季総体

男子シングルス(2)

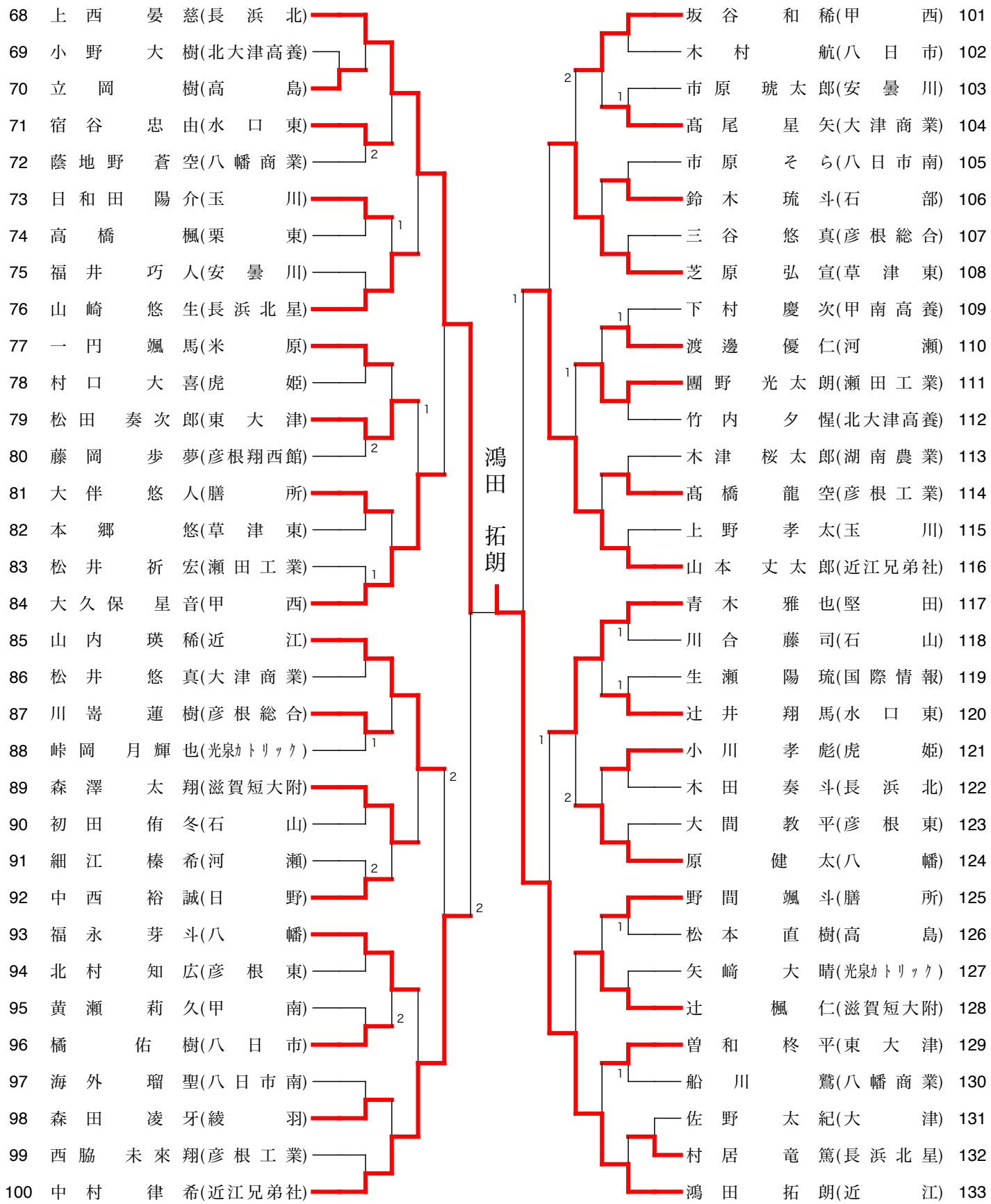

R08_秋季総体

男子シングルス(3)

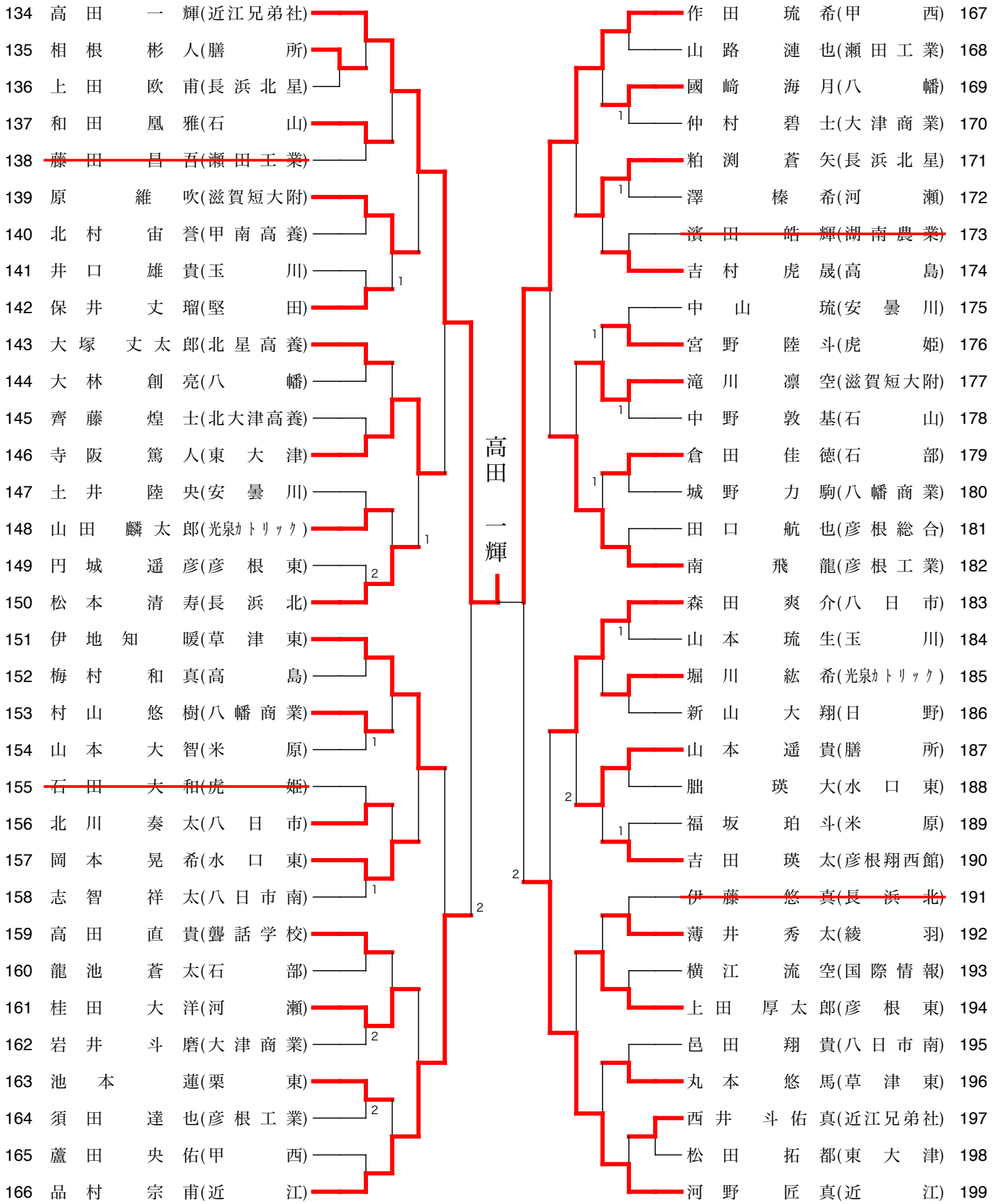

R08_秋季総体

男子シングルス(4)

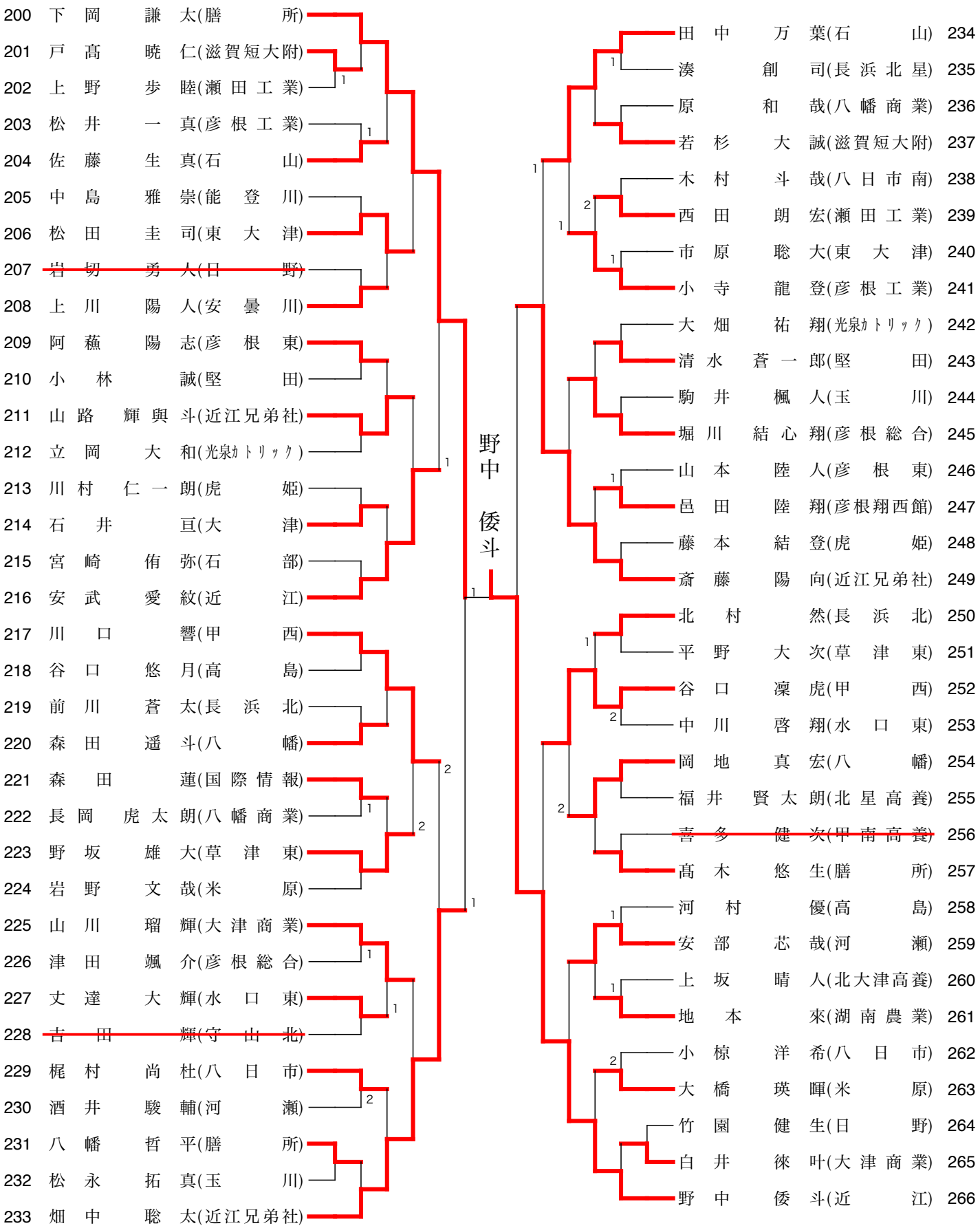

R08_秋季総体

男子シングルスベスト4

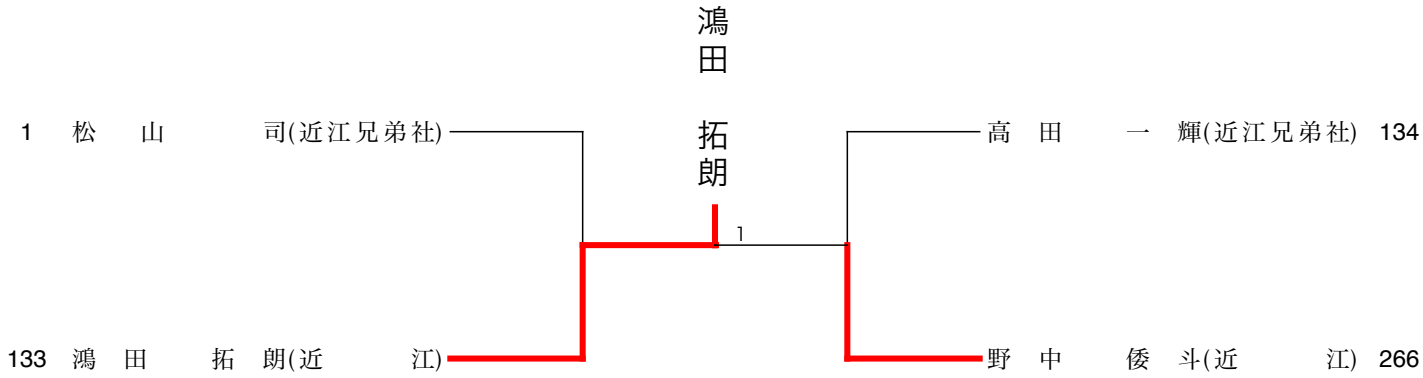

3位決定戦

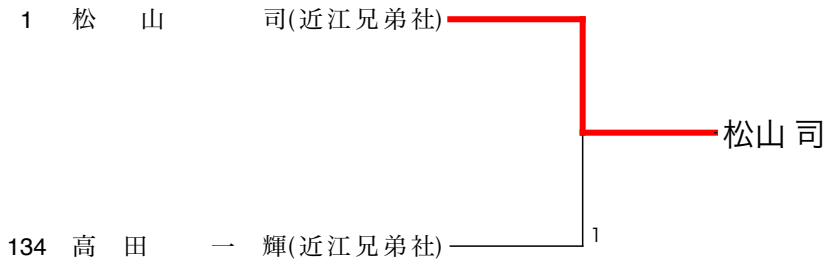

R08_秋季総体

女子シングルス(1)

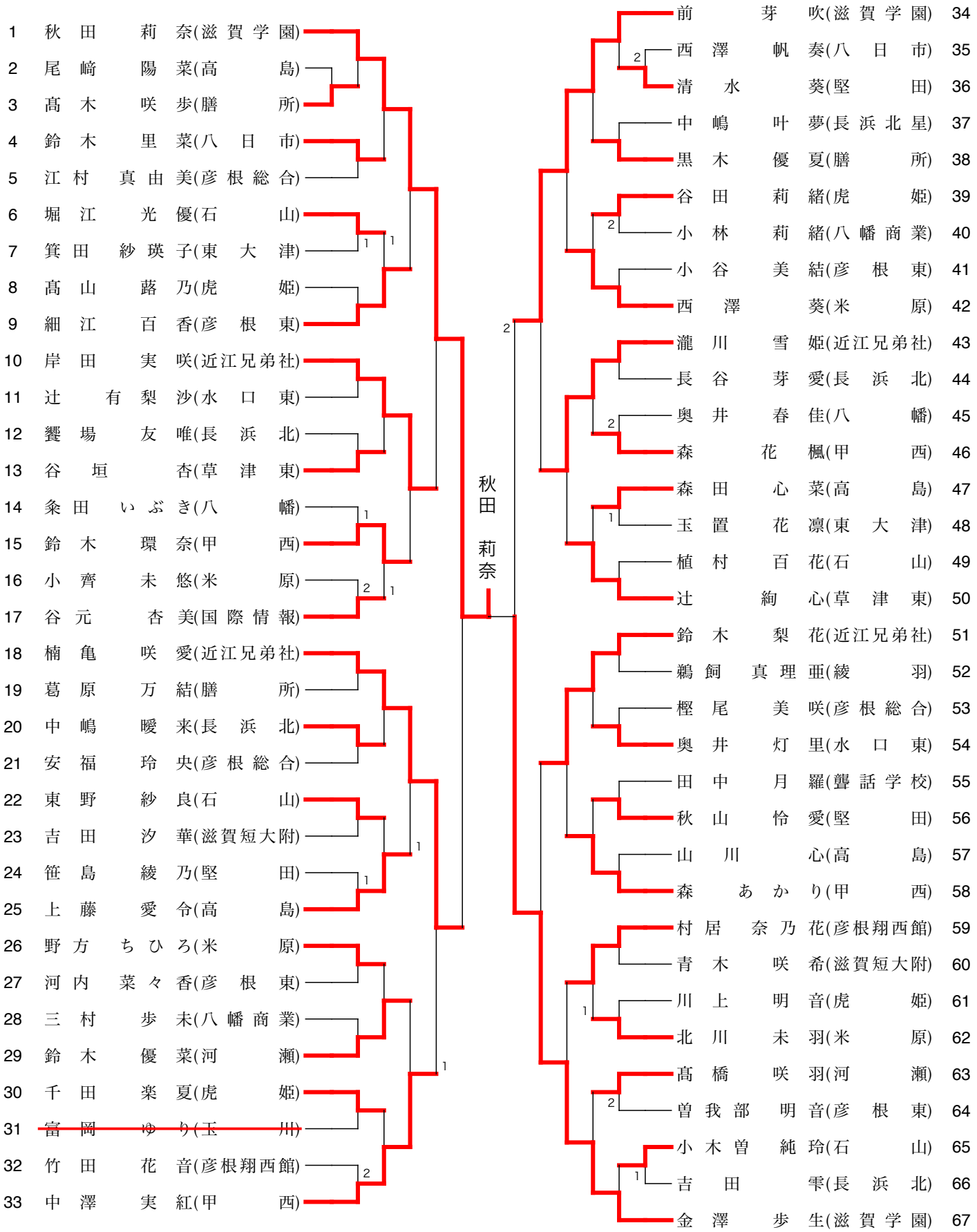

R08_秋季総体

女子シングルス(2)

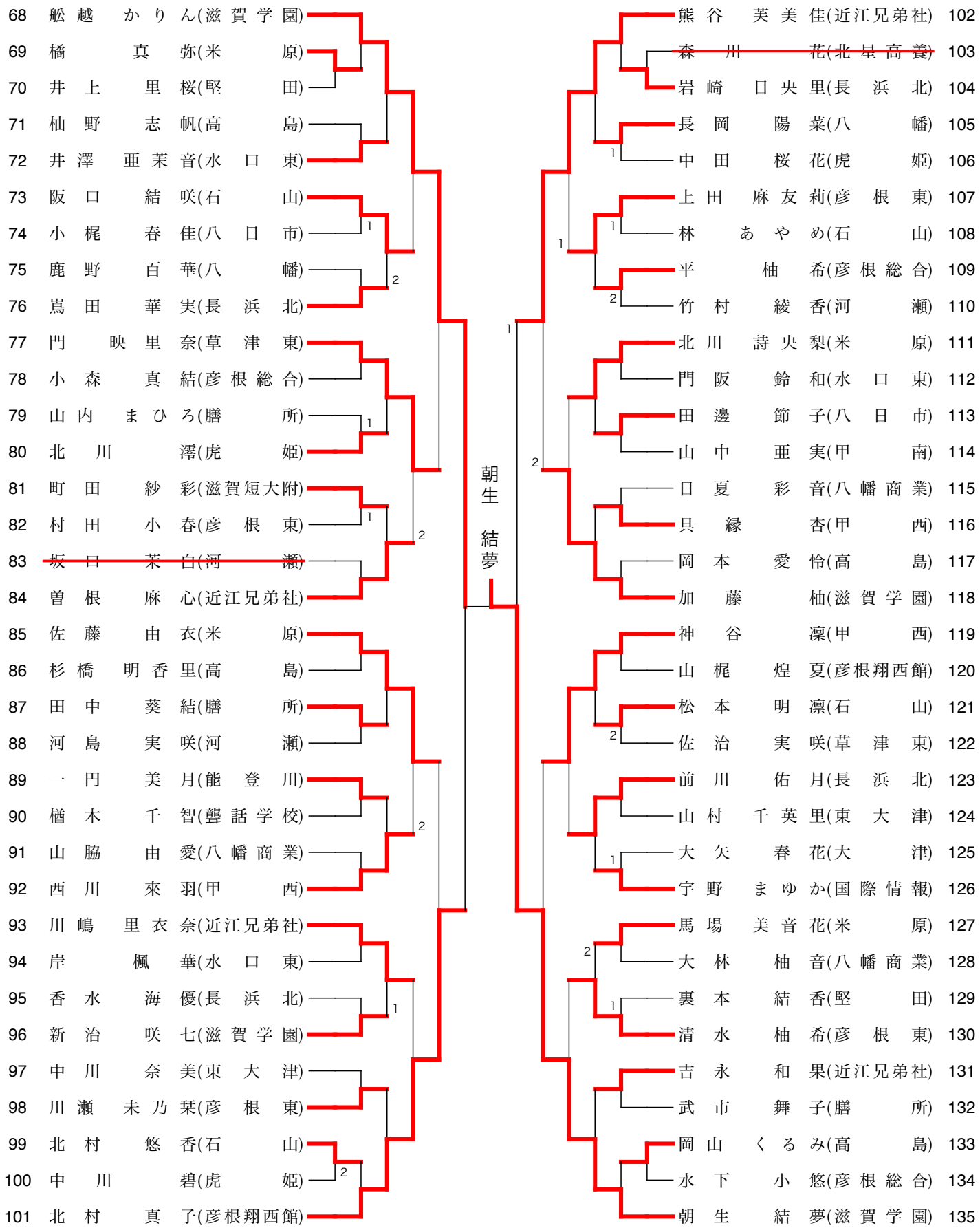

R08_秋季総体

女子シングルスベスト4

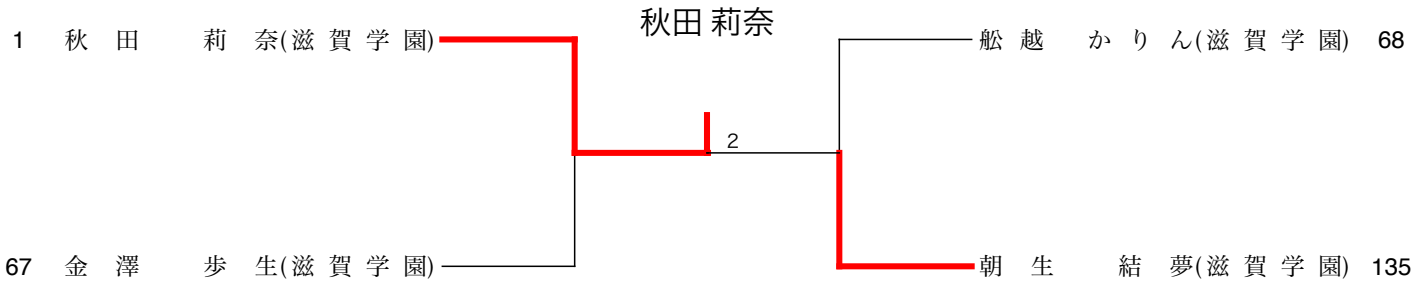

3位決定戦

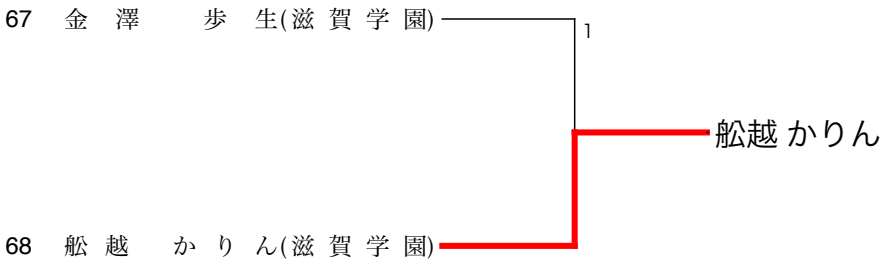

R08_秋季総体

女子シングルス（近畿大会選考）

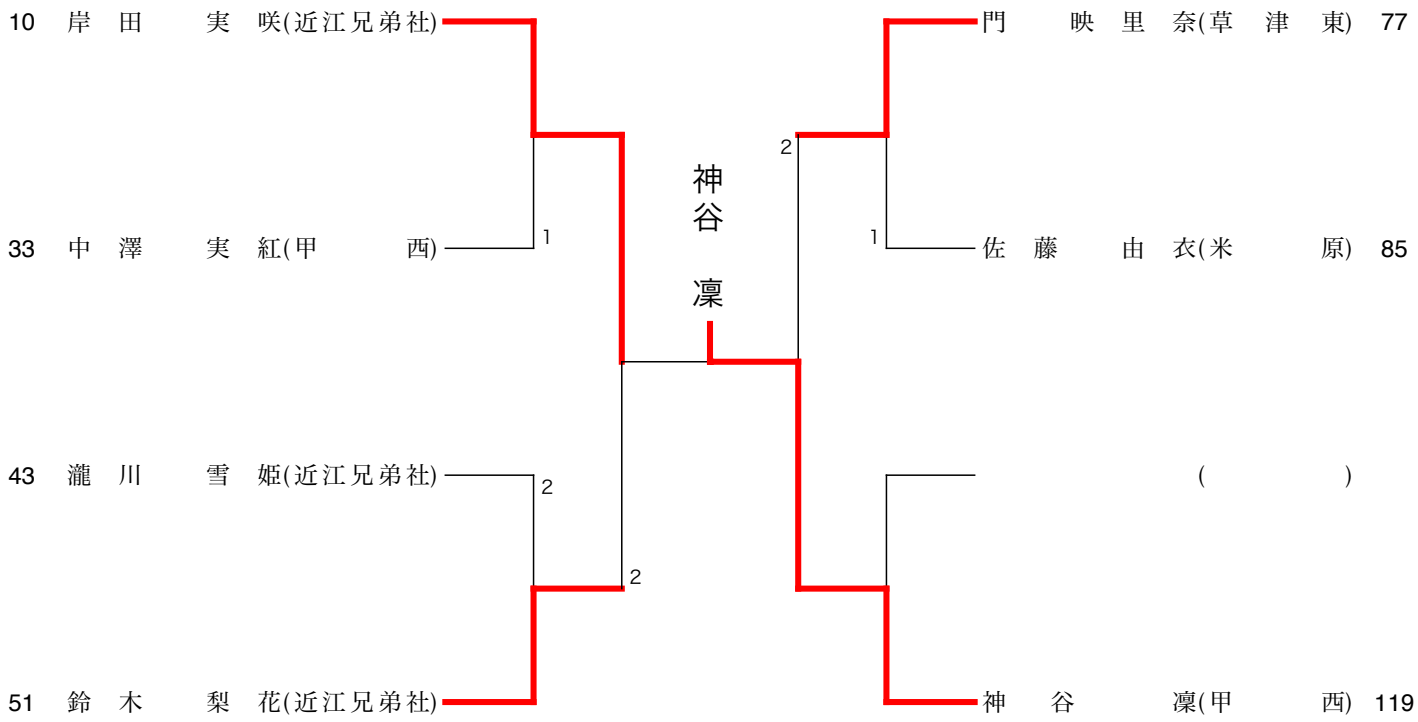

R08_秋季総体

男子ダブルス(1)

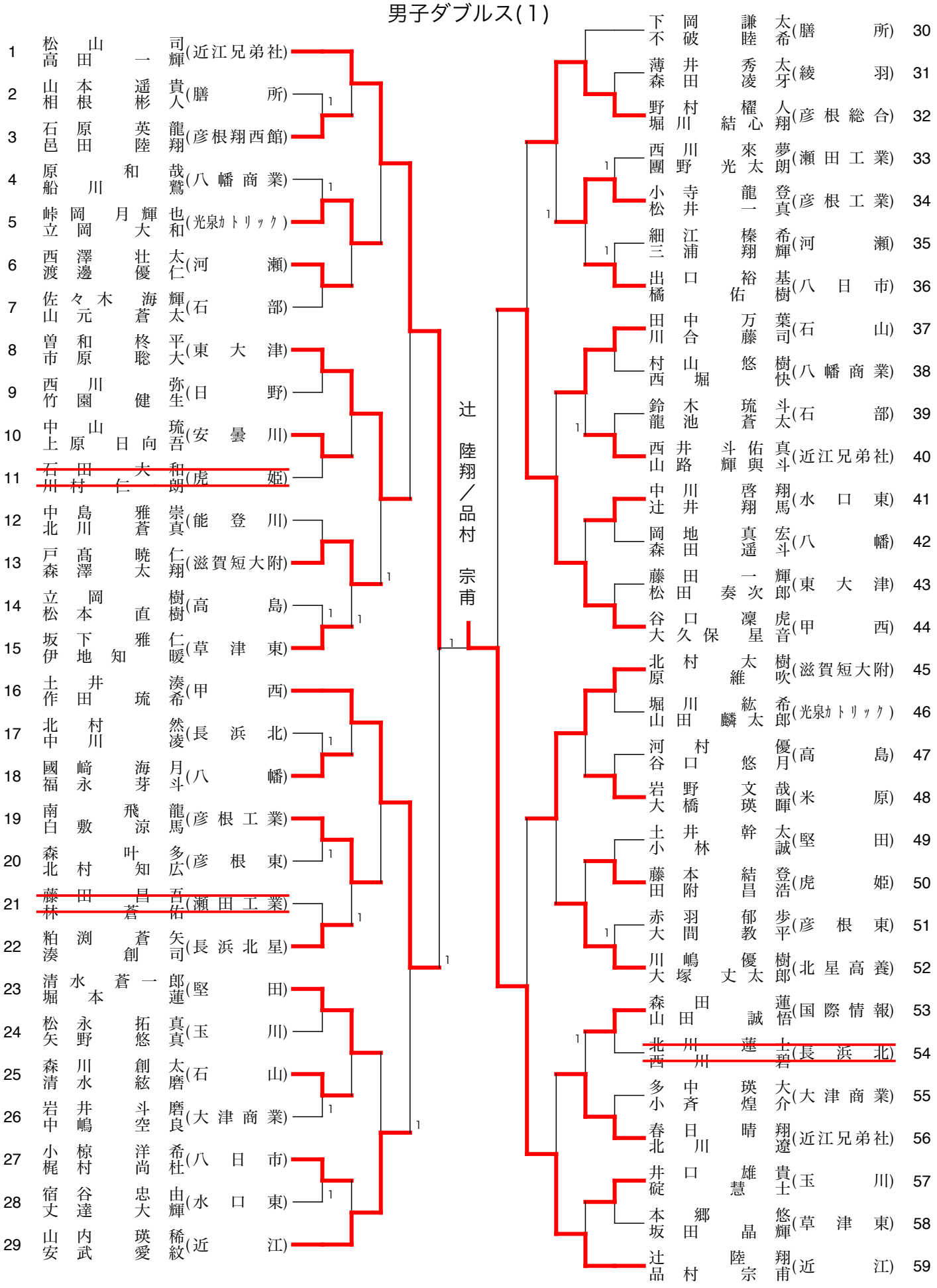

R08_秋季総体

男子ダブルス(2)

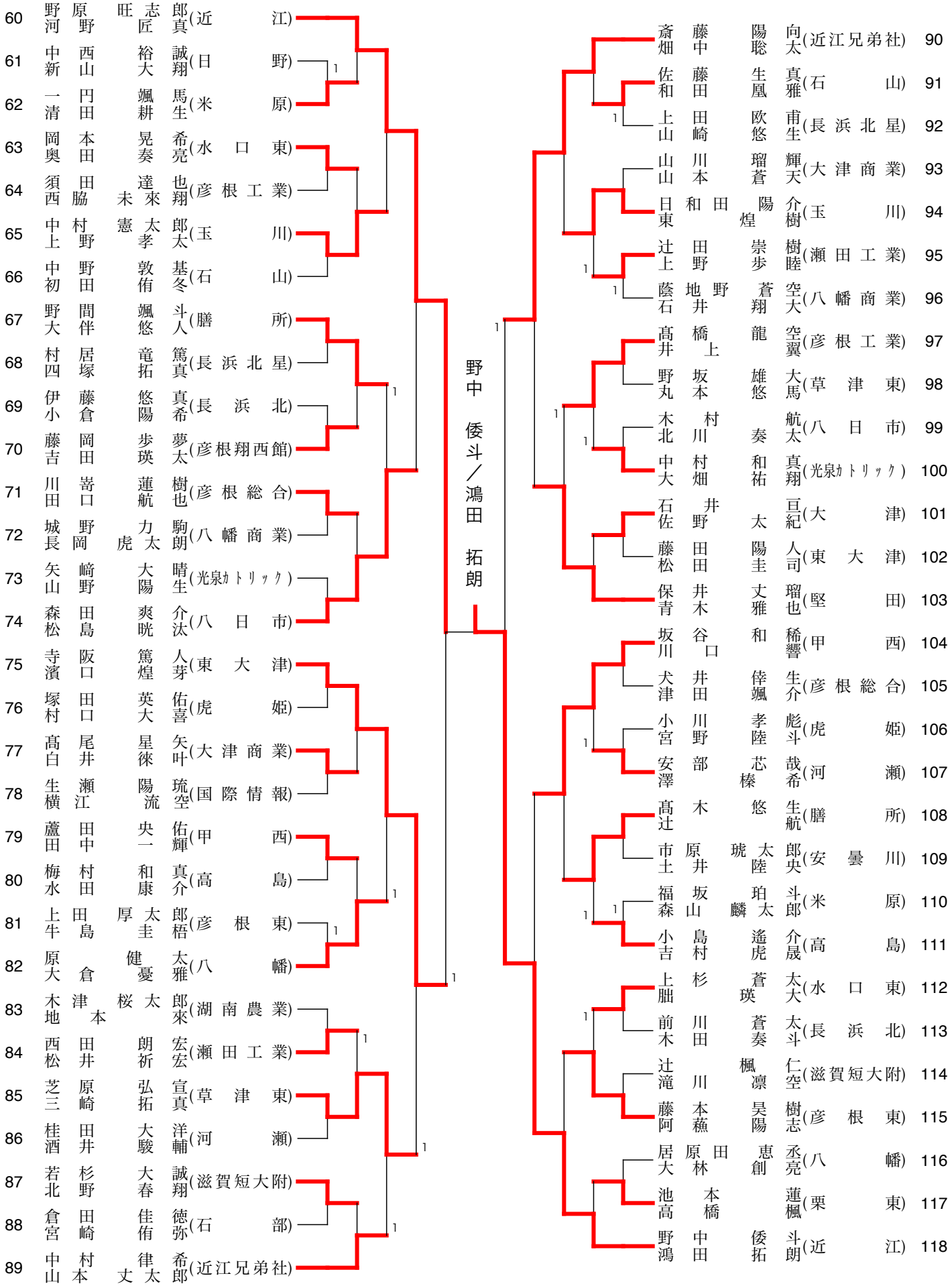

R08_秋季総体

男子ダブルスベスト4

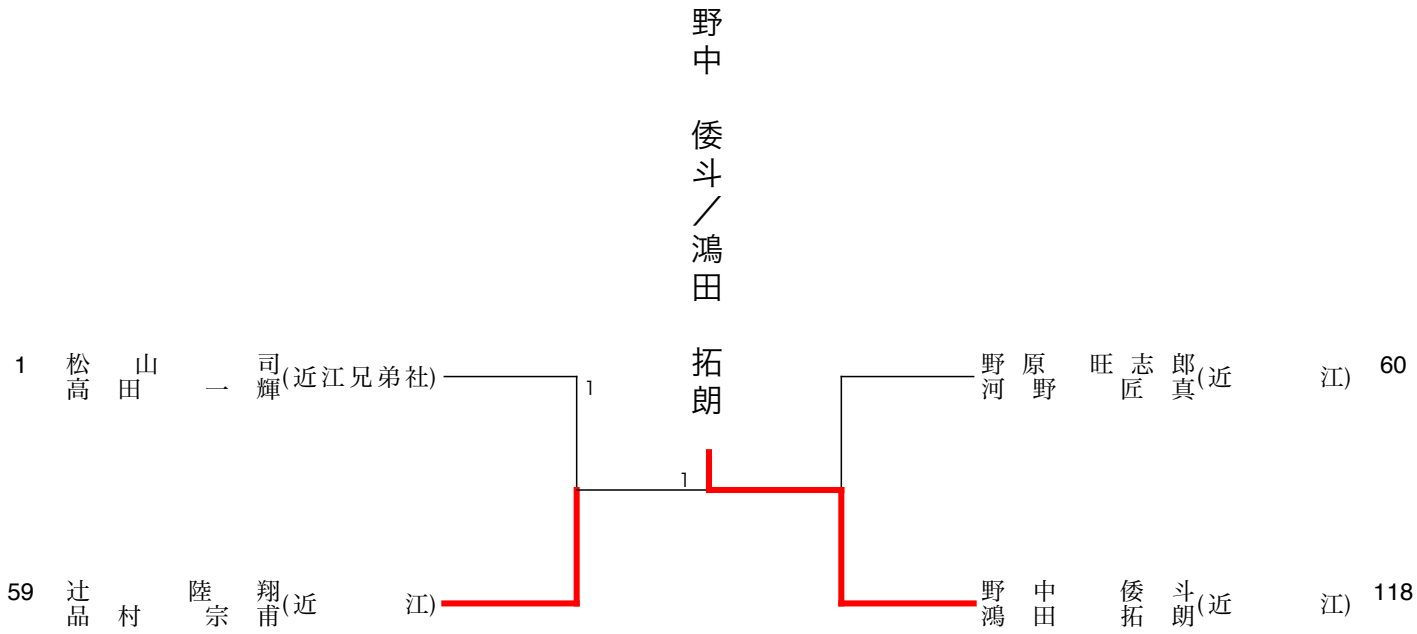

3位決定戦

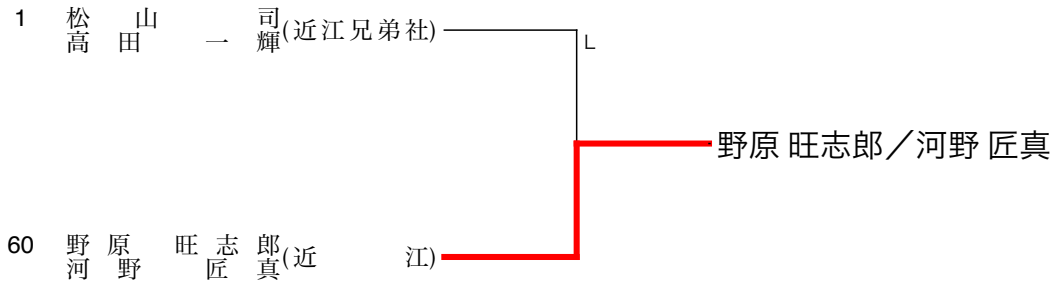

R08_秋季総体

女子ダブルス

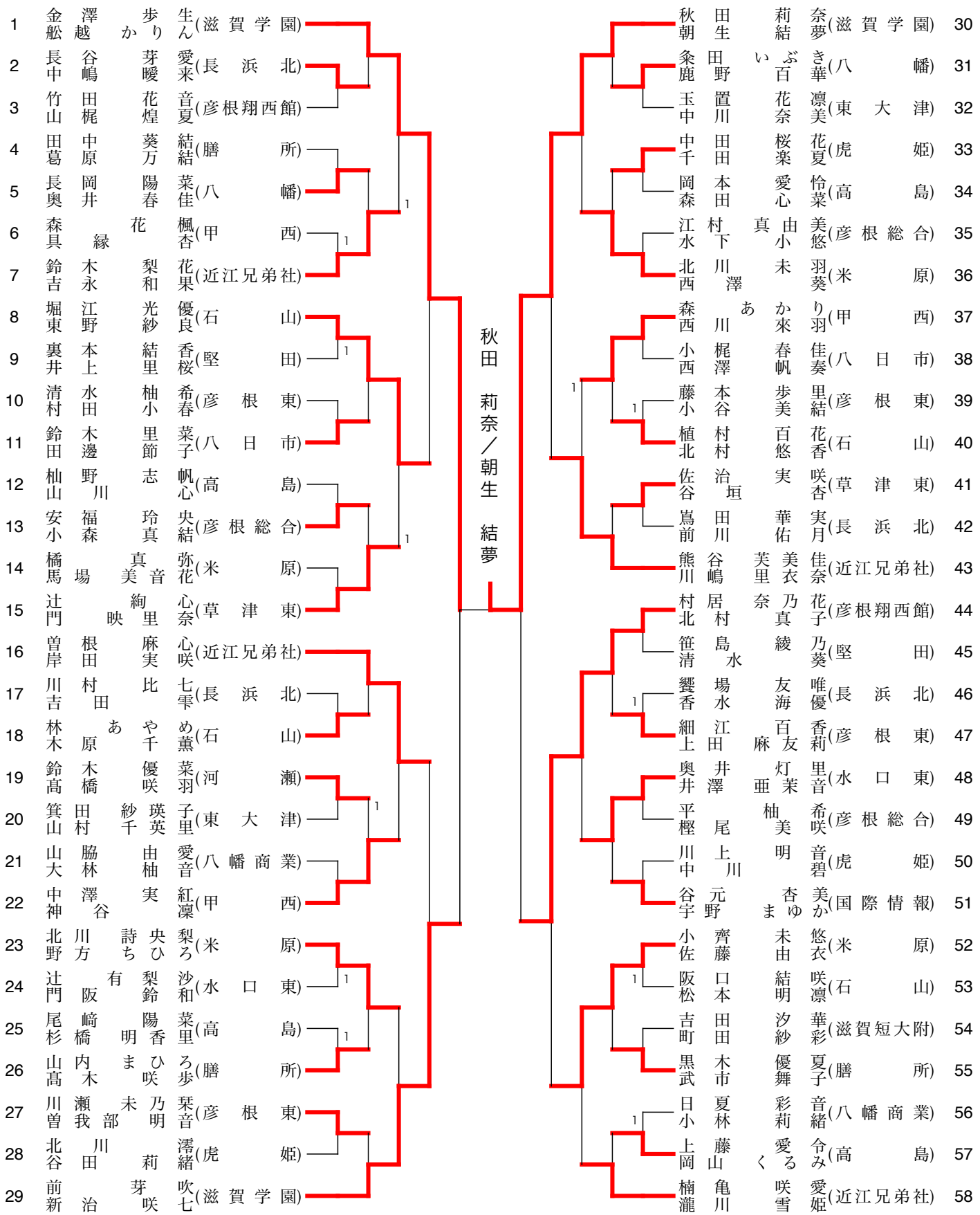

3位決定戦

29 前新 芽吹／治 咲七(滋賀学園)
44 村北 居村 奈乃 真 花子(彦根翔西館)

前 芽吹／新治 咲七

R08_秋季総体

女子ダブルス（近畿大会選考）

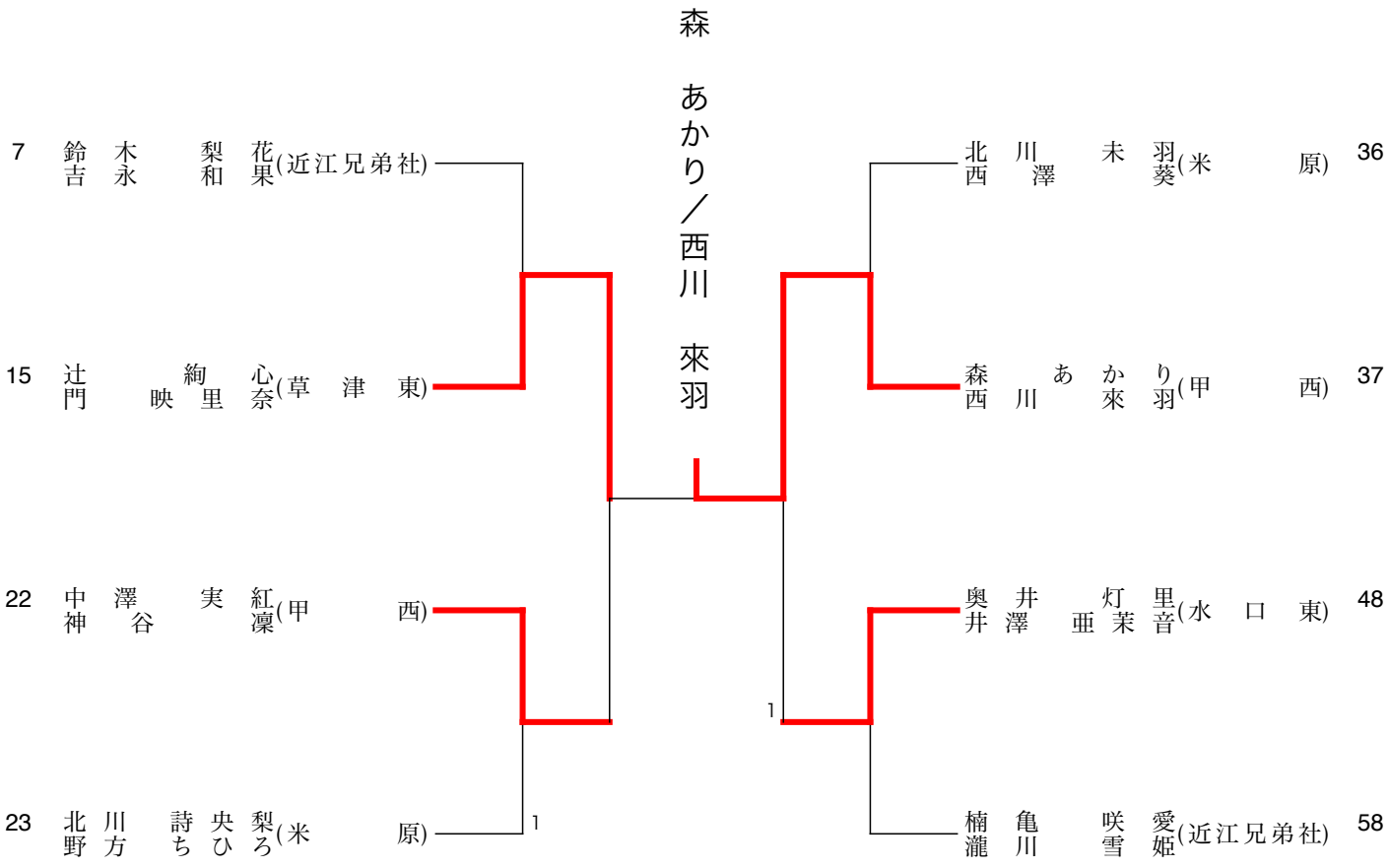

記　　録

令和8年度 秋季総合体育大会 卓球競技
令和8年10月29日～10月31日
草津市立総合体育館

男子学校対抗準決勝

	甲西		3 対 2		彦根総合
1D	谷口 凜虎 大久保 星音	1	9 — 11 11 — 2 9 — 11	2	野村 櫂人 堀川 結心翔
2S	作田 琉希	3	8 — 11 11 — 7 11 — 6 11 — 6	1	川嵜 蓮樹
3S	土井 湊	3	11 — 8 11 — 8 11 — 8	0	堀川 結心翔
4S	坂谷 和稀	2	6 — 11 11 — 3 8 — 11 11 — 4 8 — 11	3	野村 櫂人
5S	川口 響	3	11 — 6 11 — 4 11 — 8	0	田口 航也

女子学校対抗準決勝

	滋賀学園		3 対 0		甲西
1D	金澤 歩生 舩越 かりん	2	11 — 5 11 — 9	0	森 あかり 西川 來羽
2S	秋田 莉奈	3	11 — 1 11 — 1 11 — 4	0	神谷 凜
3S	朝生 結夢		11 — 3 11 — 1 5 — 2		西川 來羽
4S	舩越 かりん	3	11 — 0 11 — 4 11 — 3	0	中澤 実紅
5S	前 芽吹				森 あかり

	近江		3 対 0		近江兄弟社
1D	野中 倭斗 鴻田 拓朗	2	13 — 11 11 — 2	0	松山 司 高田 一輝
2S	野原 旺志郎	3	12 — 10 11 — 5 11 — 2	0	斎藤 陽向
3S	野中 倭斗	3	6 — 11 11 — 6 11 — 7 11 — 7	1	高田 一輝
4S	辻 陸翔		12 — 10 1 — 11 11 — 9 4 — 2		松山 司
5S	鴻田 拓朗				畑中 聡太

	近江兄弟社		3 対 1		彦根翔西館
1D	川嶋 里衣奈 熊谷 芙美佳	0	8 — 11 9 — 11	2	村居 奈乃花 北村 真子
2S	曽根 麻心	3	11 — 5 11 — 2 11 — 6	0	竹田 花音
3S	鈴木 梨花	3	11 — 9 11 — 3 11 — 7	0	村居 奈乃花
4S	熊谷 芙美佳	3	11 — 6 11 — 1 11 — 1	0	山梶 煌夏
5S	川嶋 里衣奈		11 — 13 2 — 5		北村 真子

記　　録

令和8年度 秋季総合体育大会 卓球競技
令和8年10月29日～10月31日
草津市立総合体育館

男子学校対抗決勝

	近江		3 対 1		甲西
1D	野中　倭斗 鴻田　拓朗	2	11 — 8 11 — 7 —		土井　湊 作田　琉希
2S	辻　陸翔	3	11 — 6 11 — 4 8 — 11 11 — 6 —	1	大久保　星音
3S	野中　倭斗	1	9 — 11 11 — 6 9 — 11 11 — 13 —	3	土井　湊
4S	野原　旺志郎	3	11 — 5 11 — 6 11 — 5 — —	0	作田　琉希
5S	鴻田　拓朗		11 — 4 — — — —		川口　響

女子学校対抗決勝

	滋賀学園		3 対 0		近江兄弟社
1D	秋田　莉奈 朝生　結夢	2	11 — 6 11 — 5 —	0	川嶋　里衣奈 熊谷　芙美佳
2S	舩越　かりん	3	11 — 4 11 — 2 11 — 1 — —	0	曽根　麻心
3S	秋田　莉奈	3	11 — 3 11 — 7 11 — 7 — —	0	川嶋　里衣奈
4S	朝生　結夢		11 — 7 11 — 8 — — —		熊谷　芙美佳
5S	金澤　歩生		— — — — —		岸田　実咲

男子学校対抗３位決定戦

	近江兄弟社		3 対 0		彦根総合
1D	松山　司 畑中　聡太	2	11 — 8 13 — 11 —	0	野村　櫂人 堀川　結心翔
2S	高田　一輝	3	11 — 8 11 — 7 11 — 5 — —	0	川嵜　蓮樹
3S	畑中　聡太		11 — 8 11 — 6 8 — 8 — —		野村　櫂人
4S	松山　司	3	11 — 7 11 — 1 14 — 12 — —	0	堀川　結心翔
5S	中村　律希		— — — — —		田口　航也

女子学校対抗３位決定戦

	彦根翔西館		3 対 1		甲西
1D	村居　奈乃花 北村　真子	2	11 — 6 16 — 14 —	0	森　あかり 西川　來羽
2S	竹田　花音	0	7 — 11 7 — 11 7 — 11 — —	3	中澤　実紅
3S	北村　真子	3	8 — 11 11 — 2 11 — 8 11 — 8 —	1	西川　來羽
4S	村居　奈乃花	3	11 — 8 11 — 9 10 — 12 11 — 5 —	1	神谷　凛
5S	山梶　煌夏		— — — — —		森　あかり

記　　録

令和8年度 秋季総合体育大会 卓球競技
令和8年10月29日～10月31日
草津市立総合体育館

男子ｼﾝｸﾞﾙｽ準決勝

鴻田 拓朗 （近江）	3	11 — 8 11 — 3 14 — 12	0	松山 司 （近江兄弟社）
野中 倭斗 （近江）	3	11 — 5 11 — 7 11 — 9	0	高田 一輝 （近江兄弟社）

女子ｼﾝｸﾞﾙｽ準決勝

秋田 莉奈 （滋賀学園）	3	11 — 9 11 — 9 16 — 14	0	金澤 歩生 （滋賀学園）
朝生 結夢 （滋賀学園）	3	11 — 8 11 — 5 11 — 5	0	舩越 かりん （滋賀学園）

男子ｼﾝｸﾞﾙｽ決勝

鴻田 拓朗 （近江）	3	15 — 13 7 — 11 11 — 2 11 — 5	1	野中 倭斗 （近江）

女子ｼﾝｸﾞﾙｽ決勝

秋田 莉奈 （滋賀学園）	3	10 — 12 11 — 6 11 — 8 9 — 11 11 — 4	2	朝生 結夢 （滋賀学園）

男子ｼﾝｸﾞﾙｽ3位決定戦

松山 司 （近江兄弟社）	3	11 — 9 6 — 11 11 — 8 11 — 8	1	高田 一輝 （近江兄弟社）

女子ｼﾝｸﾞﾙｽ3位決定戦

舩越 かりん （滋賀学園）	3	11 — 6 11 — 8 7 — 11 11 — 5	1	金澤 歩生 （滋賀学園）

男子ﾀﾞﾌﾞﾙｽ準決勝

辻 陸翔 品村 宗甫 （近江）	2	3 — 11 14 — 12 11 — 6	1	松山 司 高田 一輝 （近江兄弟社）
野中 倭斗 鴻田 拓朗 （近江）	2	11 — 7 11 — 6	0	野原 旺志郎 河野 匠真 （近江）

女子ﾀﾞﾌﾞﾙｽ準決勝

金澤 歩生 舩越 かりん （滋賀学園）	2	11 — 2 11 — 7	0	前 芽吹 新治 咲七 （滋賀学園）
秋田 莉奈 朝生 結夢 （滋賀学園）	2	11 — 1 12 — 10	0	村居 奈乃花 北村 真子 （彦根翔西館）

男子ﾀﾞﾌﾞﾙｽ決勝

野中 倭斗 鴻田 拓朗 （近江）	2	9 — 11 11 — 5 11 — 8	1	辻 陸翔 品村 宗甫 （近江）

女子ﾀﾞﾌﾞﾙｽ決勝

秋田 莉奈 朝生 結夢 （滋賀学園）	2	11 — 8 11 — 1	0	金澤 歩生 舩越 かりん （滋賀学園）

男子ﾀﾞﾌﾞﾙｽ3位決定戦

野原 旺志郎 河野 匠真 （近江）	W	—	L	松山 司 高田 一輝 （近江兄弟社）

女子ﾀﾞﾌﾞﾙｽ3位決定戦

前 芽吹 新治 咲七 （滋賀学園）	2	11 — 6 11 — 8	0	村居 奈乃花 北村 真子 （彦根翔西館）

令和８年度　滋賀県高等学校秋季総合体育大会
卓球競技
近畿新人大会出場校および出場者一覧

男子学校対抗

順	NO	学校名
1	31	近江
2	1	甲西
3	16	近江兄弟社
4	8	彦根総合
5	7	草津東
5	12	高島
5	23	八幡
5	26	膳所

女子学校対抗

順	NO	学校名
1	1	滋賀学園
2	20	近江兄弟社
3	11	彦根翔西館
4	10	甲西
5	4	水口東
5	6	米原
5	14	河瀬
5	17	草津東

男子ダブルス

順	NO	選手名	学校
1	118	野中　倭斗 鴻田　拓朗	(近江)
2	59	辻　陸翔 品村　宗甫	(近江)
3	60	野原　旺志郎 河野　匠真	(近江)
4	1	松山　司 高田　一輝	(近江兄弟社)
5	16	土井　湊 作田　琉希	(甲西)
5	44	谷口　凜虎 大久保　星音	(甲西)
5	75	寺阪　篤人 濱口　煌芽	(東大津)
5	90	斎藤　陽向 畑中　聡太	(近江兄弟社)

女子ダブルス

順	NO	選手名	学校
1	30	秋田　莉奈 朝生　結夢	(滋賀学園)
2	1	金澤　歩生 舩越　かりん	(滋賀学園)
3	29	前　芽吹 新治　咲七	(滋賀学園)
4	44	村居　奈乃花 北村　真子	(彦根翔西館)
5	8	堀江　光優 東野　紗良	(石山)
5	16	曽根　麻心 岸田　実咲	(近江兄弟社)
5	43	熊谷　芙美佳 川嶋　里衣奈	(近江兄弟社)
5	52	小齊　未悠 佐藤　由衣	(米原)
9	37	森　あかり 西川　來羽	(甲西)

男子シングルス

順	NO	選手名	学校
1	133	鴻田　拓朗	(近江)
2	266	野中　倭斗	(近江)
3	1	松山　司	(近江兄弟社)
4	134	高田　一輝	(近江兄弟社)
5	67	野原　旺志郎	(近江)
5	68	上西　晏慈	(長浜北)
5	167	作田　琉希	(甲西)
5	200	下岡　謙太	(膳所)

女子シングルス

順	NO	選手名	学校
1	1	秋田　莉奈	(滋賀学園)
2	135	朝生　結夢	(滋賀学園)
3	68	舩越　かりん	(滋賀学園)
4	67	金澤　歩生	(滋賀学園)
5	18	楠亀　咲愛	(近江兄弟社)
5	101	北村　真子	(彦根翔西館)
5	102	熊谷　芙美佳	(近江兄弟社)
9	119	神谷　凜	(甲西)