男子学校対抗

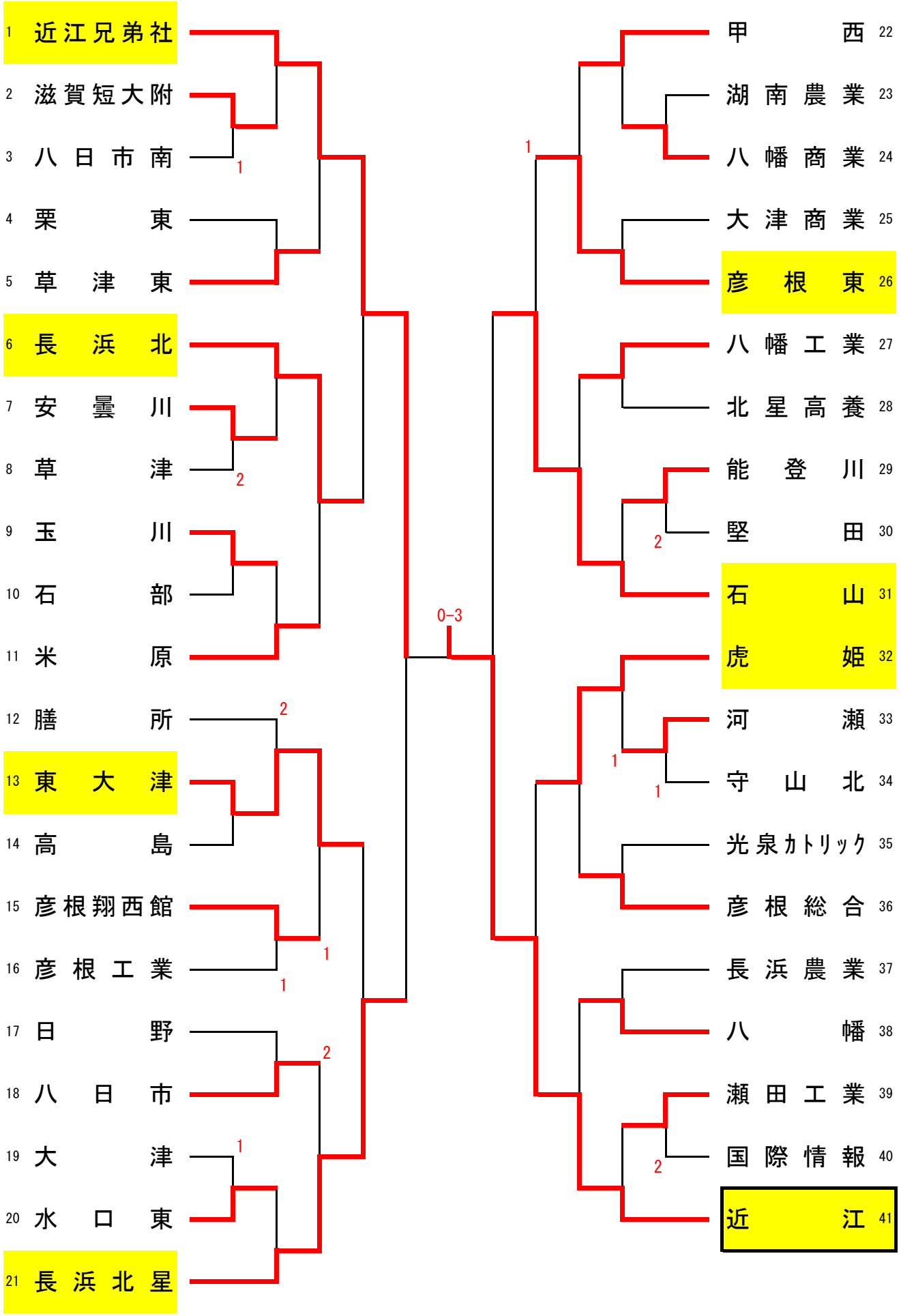
1 近江兄弟社
2 滋賀短大附
3 八日市南
4 栗東
5 草津東
6 長浜北
7 安曇川
8 草津
9 玉川
10 石部
11 米原
12 膳所
13 東大津
14 高島
15 彦根翔西館
16 彦根工業
17 日野
18 八日市
19 大津
20 水口東
21 長浜北星
22 甲西
23 湖南農業
24 八幡商業
25 大津商業
26 彦根東
27 八幡工業
28 北星高養
29 能登川
30 堅田
31 石山
32 虎姫
33 河瀬
34 守山北
35 光泉カトリック
36 彦根総合
37 長浜農業
38 八幡
39 瀬田工業
40 国際情報
41 近江
0-3
1
2
1
1
2
1
2
1
1
2
1
1
2

女子学校対抗

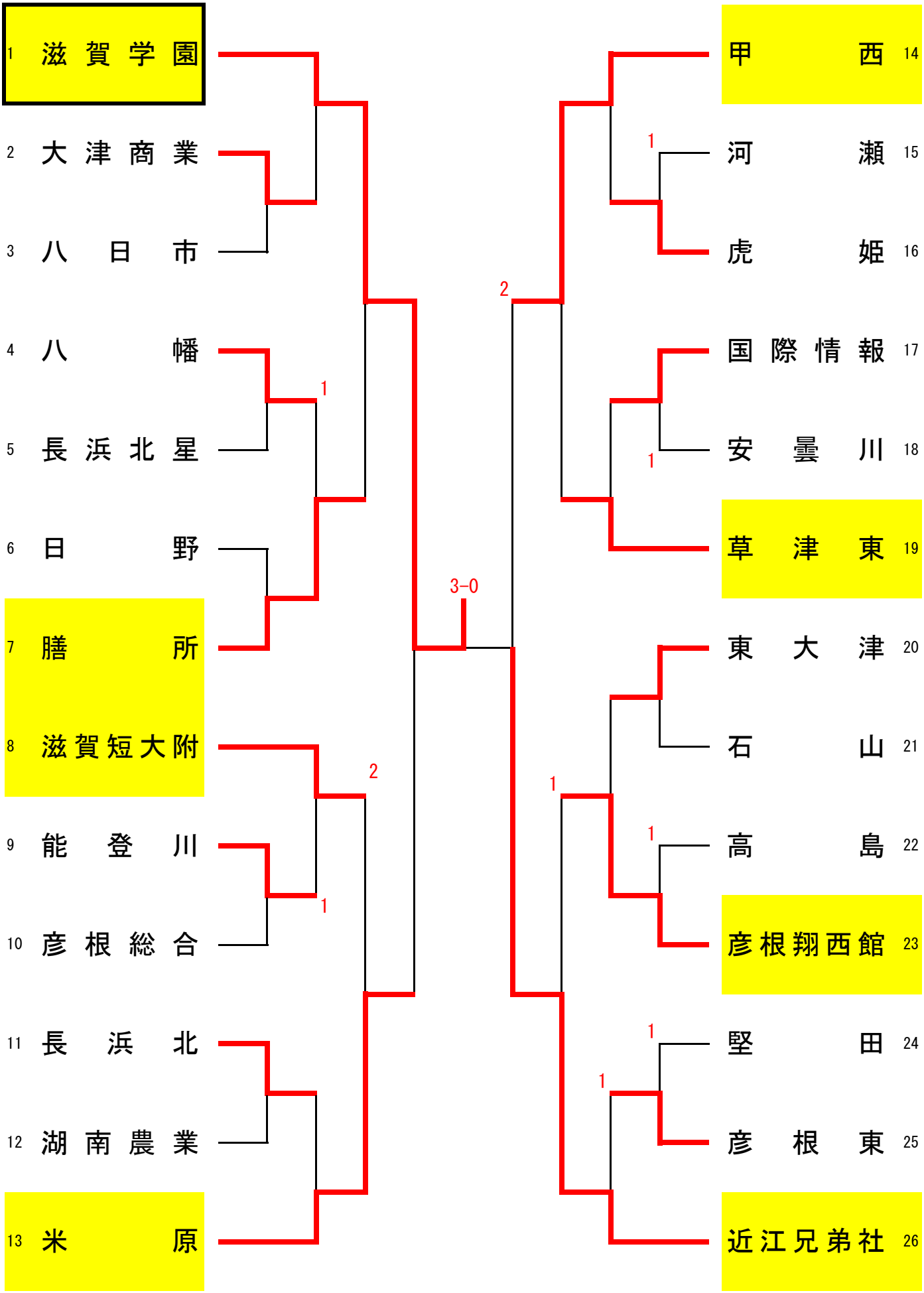
1 滋賀学園
2 大津商業
3 八日市
4 八幡
5 長浜北星
6 日野
7 膳所
8 滋賀短大附
9 能登川
10 彦根総合
11 長浜北
12 湖南農業
13 米原
14 甲西
15 河瀬
16 虎姫
17 国際情報
18 安曇川
19 草津東
20 東大津
21 石山
22 高島
23 彦根翔西館
24 堅田
25 彦根東
26 近江兄弟社
1
1
2
1
2
3-0
1
1
1
1
1

男子ダブルス（1）

1 堀田・吹原（近江）
2 染矢・小島（堅田）
3 遠藤・岸田（大津商業）
4 岩本・岡田（膳所）
5 井口・野間田（甲南高養）
6 國・田中（水口東）
7 種村・信本（甲西）
8 植田・長谷川（彦根東）
9 堀江・八巻（彦根総合）
10 安達・近藤（石部）
11 八木・中嶋（東大津）
12 早川・田中（石山）
13 嶽元・中村（日野）
14 玉井・村瀬（瀬田工業）
15 川崎・山本（彦根翔西館）
16 山口・中野（八幡）
17 大江・曽我（米原）
18 畑澤・西濱（虎姫）
~~19 岡田・木村（草津）~~
20 佐藤健・藤井（近江兄弟社）
21 南出・浦部（光泉カトリック）
22 前田・松村（八日市）
23 地村・中川（高島）
24 塚本・片尾（大津）
25 吉田・野川（長浜北星）
26 木本・山村（八幡工業）
27 松本・堀上（八日市南）
28 中川・松居（長浜北）
29 藤田・西村（湖南農業）
30 髙見・樫田（玉川）
31 園城・岩田（彦根工業）
~~32 小林・山本（安曇川）~~
33 畑・西口（能登川）
34 河野・田中（草津東）
35 髙橋・白井（滋賀短大附）

3-0

西澤・辻（近江）36
今達・小塩（東大津）37
宇野・田口（北星高養）38
~~井上・藤井（守山北）39~~
竹内・沼田（瀬田工業）40
三浦・山本（石部）41
池上・山田（高島）42
宮崎・小畑（長浜北星）43
福島・竹中（膳所）44
庵原・小野（滋賀短大附）45
小嶋・水元（八幡）46
北口・浅井（彦根東）47
山本・池田（石山）48
吉村・大橋（米原）49
松井・石田（堅田）50
小田・安松（甲西）51
川瀬・藤井（八日市南）52
宇佐美・古澤（長浜北）53
近藤・小寺（綾羽）54
大木・福岡（近江）55
松山・河村（近江兄弟社）56
西尾・竹中（栗東）57
齊内・黄（国際情報）58
小林・村山（八幡工業）59
堀川・津田（能登川）60
橋本・西井（水口東）61
馬場・福井（彦根総合）62
崎田・鈴木（湖南農業）63
坂元・野田（八日市）64
鈴木・畑澤（虎姫）65
脇坂・宮崎（彦根工業）66
西村・鷲田（光泉カトリック）67
三宅・祐野（大津）68
~~竹本・港（草津）69~~
市東・橘（河瀬）70
連・伊井野（草津東）71

男子ダブルス (2)

72 川口・吉村（八日市）
73 楠井・藤本（能登川）
74 伊吹・堤（長浜北星）
75 福田・重川（光泉カトリック）
76 村田・神口（八日市南）
77 池田・鵜飼（国際情報）
78 山本・小川（草津東）
79 吉村・澤田（彦根工業）
80 瀬戸口・佐藤海（近江兄弟社）
81 堀内・瀧澤（近江）
82 山﨑・松永（石山）
83 野洲・広瀬（八幡）
84 服部・三國（堅田）
85 小川・村田（大津商業）
86 岡本・佐藤（東大津）
87 近藤・桐畑（北星高養）
88 町田・魚谷（甲西）
89 森・高橋（長浜北）
90 増田・中岡（日野）
91 荻下・堀川（瀬田工業）
92 高見・森嶋（石部）
93 田中・嶋田（米原）
94 吉江・北村（滋賀短大附）
95 太田・入江（膳所）
96 中村・下村（彦根総合）
97 田畑・谷村（虎姫）
98 山﨑・榊（湖南農業）
99 田原・田原（近江）
100 布施・山田（大津）
101 松木・三田村（高島）
102 宮部・曽我（水口東）
103 山本・飯田（八幡工業）
104 伊藤・黒田（玉川）
105 井口・松本（安曇川）
106 松嶌・野々村（彦根東）

鳥居・綾部（近江兄弟社） 107
寺居・漣（長浜北） 108
関・西村（東大津） 109
~~曳成・山家（草津） 110~~
木津・造田（滋賀短大附） 111
川添・大塚（八日市南） 112
佐藤・松本（彦根東） 113
古味・岡本（北大津） 114
中尾・山本（膳所） 115
小澤・山田（彦根総合） 116
宮本・田村（瀬田工業） 117
中川・中西（彦根翔西館） 118
有間・田口（守山北） 119
東野・中嶋（虎姫） 120
桑場・新谷（石山） 121
塩治・奥村（高島） 122
山本・坪倉（八幡） 123
藤敦・藤敦（長浜北星） 124
市川・大伴（八日市） 125
岩根・仲西（草津東） 126
~~福澤・小島（湖南農業） 127~~
青木・宮本（国際情報） 128
吉田・小西（甲西） 129
青木・長谷川（大津） 130
川村・馬場（八幡工業） 131
大西・前田（水口東） 132
冨江・相澤（能登川） 133
阿辻・菅原（河瀬） 134
森・井上（長浜農業） 135
田村・市橋（米原） 136
大坪・渡部（栗東） 137
巴・東田（光泉カトリック） 138
小石・中西（堅田） 139
廣瀬・林（彦根工業） 140
木村・大竹（近江） 141

2-3

女子ダブルス

1 西脇・石田（滋賀学園）
2 藤澤・福永（虎姫）
~~3 畑・須戸（彦根総合）~~
4 黄瀬・鈴木（国際情報）
5 堤・河合（長浜北星）
6 秋山・津田（能登川）
7 山下・山本（高島）
8 宮本・石原（日野）
9 仙石・福井（東大津）
10 本庄・岩谷（河瀬）
11 池田・中村（湖南農業）
12 梅津・宅間（甲西）
13 柴谷・小村（膳所）
14 髙田・三上（草津東）
15 山本・小林（八幡）
16 三原・塚本（米原）
17 増渕・久保（石山）
18 漣・前川（長浜北）
19 赤田・福本（八日市）
20 西野・小林（近江兄弟社）
21 平野・上野（滋賀短大附）
22 望田・上田（大津商業）
23 堀田・右手（彦根翔西館）
24 中川・川瀬（彦根東）
25 横井・米田（虎姫）
26 伊串・前川（高島）
27 大西・小倉（長浜北）
28 杉山・桑名（東大津）
29 安井・奥井（河瀬）
30 下田・伏木（長浜北星）
31 山中・饗庭（八幡）
32 吉田・岡田（堅田）
33 市來原・高橋（国際情報）
34 森田・荒島（滋賀学園）
35 山田・茸木（草津東）
36 岡本・向井（大津）
37 田中・吉満（甲西）
38 長田・長田（大津商業）
39 上園・小西（彦根翔西館）
40 小山・田添（八日市）
41 高田・楠亀（近江兄弟社）
42 清水・中島（日野）
43 三戸・石島（膳所）
44 宗安・森（彦根総合）
45 青木・川島（能登川）
46 室谷・堀居（米原）
47 井上・川西（滋賀学園）

0-3

山本・藤林（滋賀学園） 48
桑原・長谷川（膳所） 49
佐藤・青山（大津商業） 50
山田・森田（八幡） 51
森・小林（能登川） 52
中川・田谷（高島） 53
服部・森田（石山） 54
堀江・谷村（彦根東） 55
笠原・渡邊（草津東） 56
桂・小川（河瀬） 57
森本・大前（彦根翔西館） 58
南出・竹治（甲西） 59
村方・高田（虎姫） 60
中井・森分（国際情報） 61
薄永・由良（東大津） 62
金澤・上野（湖南農業） 63
~~板倉・小髙（八日市） 64~~
藤木・中久保（長浜北星） 65
~~島田・チリカ（甲南高養） 66~~
~~平野・山崎（彦根総合） 67~~
上西・古池（米原） 68
今井・橋本（長浜北） 69
古賀・神谷（滋賀学園） 70
舛木・木村（滋賀短大附） 71
栗川・大橋（能登川） 72
野々村・中井（彦根東） 73
武田・山口（滋賀学園） 74
井上・山田（安曇川） 75
冨田・吉見（日野） 76
堀・廣川（米原） 77
笹野・中山（高島） 78
山本・柿添（膳所） 79
田中・氏田（彦根翔西館） 80
寺本・川森（近江兄弟社） 81
大橋・津﨑（八日市） 82
鵜飼・辻久（甲西） 83
加藤・松井（大津商業） 84
前田・五次（長浜北） 85
佐野・前田（虎姫） 86
田尾・堀尾（八幡） 87
井上・裏本（堅田） 88
畑井・寺村（河瀬） 89
岸田・加藤（国際情報） 90
吉村・柴田（東大津） 91
竹岡・小野山（湖南農業） 92
清水・中嶋（長浜北星） 93
増山・大野（草津東） 94
野村・小倉（滋賀学園） 95

女子ダブルス近畿大会選考

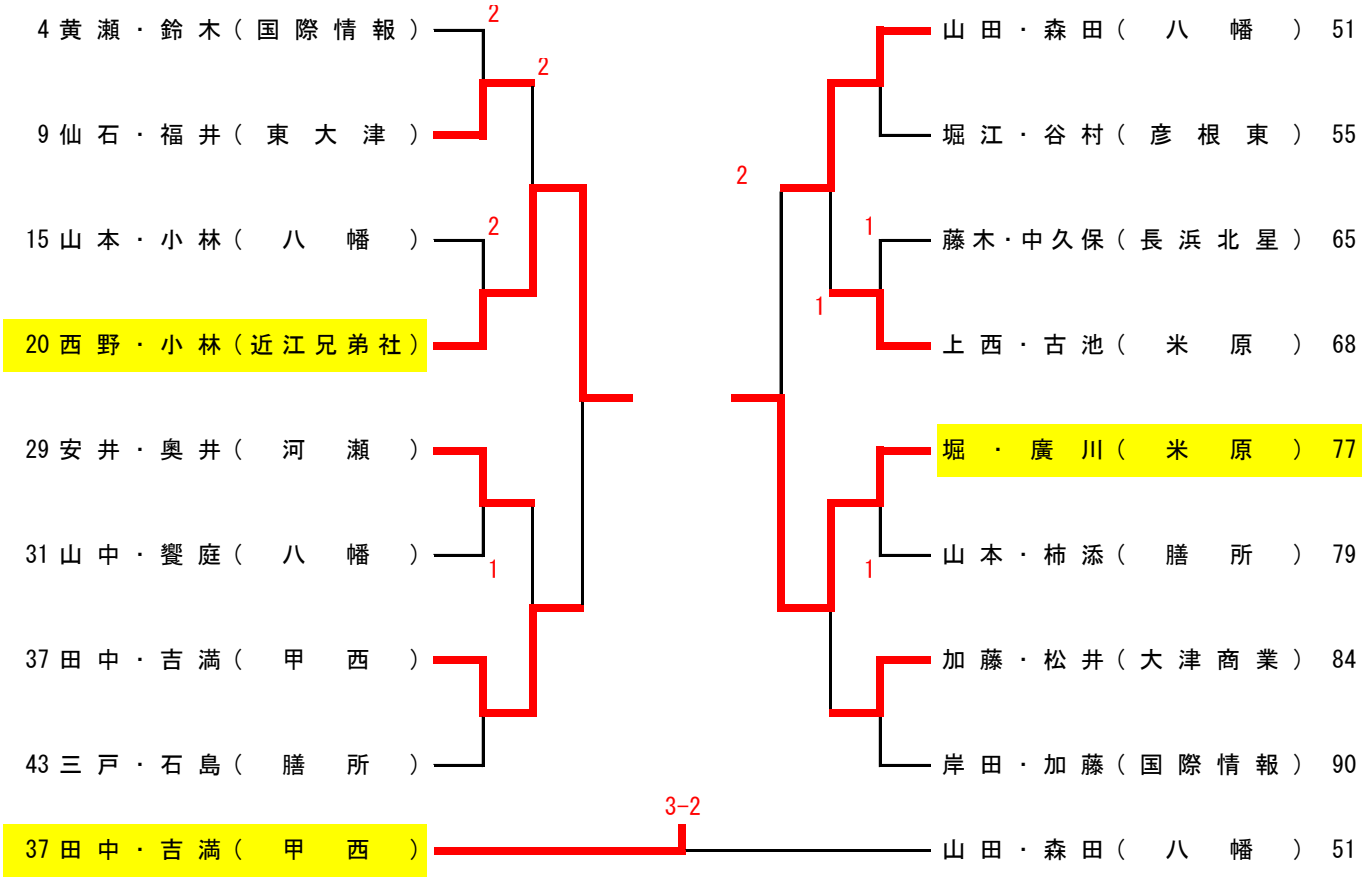

女子ダブルス近畿大会選考（滋賀学園内）

	井上・川西（滋賀学園高）	古賀・神谷（滋賀学園高）	武田・山口（滋賀学園高）	勝点	順位
井上・川西（滋賀学園高）		2-3	0-3	2	3
古賀・神谷（滋賀学園高）	3-2		0-3	3	2
武田・山口（滋賀学園高）	3-0	3-0		4	1

男子シングルス（1）

1 堀田 健政（近江）
2 宮部 昂汰（水口東）
3 奥野 悠翔（八幡工業）
4 藤井 太一（近江兄弟社）
5 山田 裕陸（大津）
6 水元 孝祐（八幡）
7 石川 創大（彦根東）
~~8 小島 直大（湖南農業）~~
9 南出 幹太（光泉カトリック）
10 池田 景柊（石山）
11 古澤 良汰（長浜北）
12 松村 朋希（八日市）
13 仲西 純平（草津東）
14 堀川 素良翔（能登川）
15 上野 人輝（長浜北星）
16 渡部 勇斗（栗東）
17 吉村 拓真（米原）
18 中岡 陸人（日野）
19 入江 寛太（膳所）
20 宇野 敦啓（北星高養）
21 松本 嵐（八日市南）
22 畑澤 香希（虎姫）
23 木村 大悟朗（草津）
24 中西 裕貴（堅田）
25 寺倉 聖（伊香）
26 小寺 輝羅（綾羽）
27 小川 天寿（大津商業）
28 田原 有晟（近江）
29 中村 天晴（東大津）
30 菅原 拓実（河瀬）
31 中村 孔帝（彦根総合）
32 白井 正樹（滋賀短大附）
33 林 兵庫（彦根工業）
34 吉田 士恩（甲西）
35 髙見 空（玉川）
36 小峰 渉大（八幡商業）
37 綾部 エリキ（近江兄弟社）
38 松本 晴貴（安曇川）
39 中川 啓（高島）
40 宮本 大雅（国際情報）
41 玉井 晟那（瀬田工業）

3-0

42 藤敦 唯汰（長浜北星）
43 辻 耀太郎（近江）
44 藤井 慧大（守山北）
45 中野 晴登（八幡）
46 田中 陽翔（水口東）
47 山本 哲己（草津東）
48 東田 海人（光泉カトリック）
49 三國 翼（堅田）
50 永福 大晃（河瀬）
51 曽我 知生（米原）
52 天野 晋之亮（八幡商業）
53 岩森 陽輝（大津商業）
54 桑場 樹（石山）
55 小塩 将生（東大津）
56 祐野 翔太（大津）
57 松居 志竜（長浜北）
58 神口 太一（八日市南）
59 竹本 一生（草津）
60 池田 陽（国際情報）
61 荻下 獅恩（瀬田工業）
62 山﨑 貴士（湖南農業）
63 松田 凌汰（玉川）
64 畑 裕真（能登川）
65 小田 築（甲西）
66 中尾 優心（膳所）
67 小林 史誉（安曇川）
68 中籔 拓（近江兄弟社）
69 峯森 朗斗（高島）
70 原 勝哉（北大津高養）
71 山本 智尋（石部）
72 金城 洙宗（滋賀短大附）
73 山田 慎之助（彦根総合）
74 中村 太一（日野）
75 宮﨑 祐哉（彦根工業）
76 森地 裕二郎（甲南高養）
77 山本 大地（八幡工業）
78 市川 悠生（八日市）
79 山岡 智哉（長浜農業）
80 堀江 堆介（虎姫）
81 松嶌 泰誠（彦根東）

男子シングルス (2)

82 佐藤 健太（近江兄弟社）
83 竹内 涼（瀬田工業）
84 大木 亮人（近江）
85 重川 慎一郎（光泉ｶﾄﾘｯｸ）
86 小畑 翔也（長浜北星）
87 橋本 智基（水口東）
88 黄 陽飛（国際情報）
89 信本 稜弥（甲西）
90 塩治 裕心（高島）
~~91 西尾 陸（栗東）~~
92 堀上 裕人（八日市南）
93 山本 高雅（八幡）
94 飯田 智也（八幡工業）
95 谷村 鴻太（虎姫）
96 鈴木 太心（湖南農業）
97 山本 橙弥（安曇川）
98 秋山 幸輝（玉川）
99 増田 颯太（日野）
100 川崎 紀幸（彦根翔西館）
101 新谷 健太朗（石山）
102 山本 悠路（膳所）
103 藤本 侑治（能登川）
~~104 岡田 光平（草津）~~
105 三宅 巧透（大津）
106 橘 孝樹（河瀬）
107 堀江 駿良（彦根総合）
108 北村 慶汰（滋賀短大附）
109 安達 康介（石部）
110 岡本 力（北大津）
111 今達 稜大（東大津）
112 三輪 駿介（彦根東）
113 漣 悠真（長浜北）
114 野間田 ﾏｻﾐ（甲南高養）
115 桐畑 慎（北星高養）
116 堀内 啓志（近江）
117 小石 涼介（堅田）
118 園城 友哉（彦根工業）
119 嶋田 樹（米原）
120 吉村 梁佑（八日市）
121 連 陽太（草津東）

3-2

122 高橋 空良斗（長浜北）
123 小林 斗和（近江兄弟社）
124 竹中 暖貴（膳所）
125 大國 空翔（日野）
126 北川 月翔（八幡商業）
127 松井 颯飛（堅田）
128 小川 俊太郎（草津東）
129 森 大樹（長浜農業）
130 片尾 勇斗（大津）
131 信本 蓮弥（甲南）
132 中野 陽翔（玉川）
133 岸田 一真（大津商業）
134 相澤 孝太（能登川）
135 間宮 優翔（滋賀短大附）
136 木本 悠太（八幡工業）
137 安井 琉貴（北大津高養）
138 森嶋 快斗（石部）
139 安井 颯空（長浜北星）
140 川瀬 暖仁（八日市南）
141 三田村 匠文（高島）
142 宮本 将希（瀬田工業）
143 大伴 空（八日市）
144 田村 一輝（米原）
145 福澤 仁（湖南農業）
146 有間 章人（守山北）
147 津田 憲昇（水口東）
148 鳥居 凌雅（近江兄弟社）
149 西村 龍桜（安曇川）
150 八巻 健央（彦根総合）
151 巴 秋智（光泉ｶﾄﾘｯｸ）
152 田畑 圭悟（虎姫）
153 大野 杏奏（国際情報）
154 植田 晃平（彦根東）
155 魚谷 直人（甲西）
156 佐藤 亮太（東大津）
157 早川 颯真（石山）
158 廣瀬 悠（彦根工業）
159 髙井 智大（河瀬）
160 小嶋 允陽（八幡）
161 大竹 洸輔（近江）

男子シングルス (3)

162 吹原 航介（近江）
163 坂口 健琉（米原）
164 染矢 直太郎（堅田）
165 吉田 優斗（長浜北星）
166 西村 和輝（湖南農業）
167 村瀬 彪斗（瀬田工業）
168 太田 蒼良（膳所）
169 小川 紘輝（河瀬）
170 中西 凰貴（八幡工業）
171 澤田 昂輝（彦根工業）
172 下村 尚輝（彦根総合）
173 井上 隆一（守山北）
174 畑澤 泉綺（虎姫）
175 村田 琉碧（大津商業）
176 伊井野 拓海（草津東）
177 大塚 竜太朗（八日市南）
178 伊関 凜太（甲西）
179 不破 偲温（近江兄弟社）
180 津田 大輝（能登川）
~~181 山家 快斗（草津）~~
182 八木 廉斗（東大津）
183 円城 太輔（彦根東）
184 地村 英将（高島）
185 近藤 英莉人（北星高養）
186 井口 柊優（安曇川）
187 後藤 健志（玉川）
188 西井 陽音（水口東）
189 谷口 友飛（八幡商業）
190 浅野 海翔（国際情報）
191 近藤 瑛太（綾羽）
192 田中 彰真（石山）
193 吉田 有希（日野）
194 坪倉 央河（八幡）
195 高見 将矢（石部）
196 前田 晃誠（八日市）
197 福田 凌（光泉カトリック）
198 吉江 優樹（滋賀短大附）
199 横井 梨斗（伊香）
200 長谷川 紘大（大津）
201 森 知也（長浜北）

町田 亜希斗（甲西）202
井口 雅也（甲南高養）203
山本 芳樹（彦根翔西館）204
前田 龍輝（水口東）205
鷲田 沙祐（光泉カトリック）206
伊藤 広晴（玉川）207
福井 浩貴（彦根総合）208
岩本 慶太（膳所）209
瀧澤 綜志朗（近江）210
寺田 亮（安曇川）211
大坪 優心（栗東）212
山田 勇登（高島）213
造田 睦己（滋賀短大附）214
中川 愛大（長浜北）215
野洲 拓也（八幡）216
吉村 椋太（彦根工業）217
村田 琉翔（八日市南）218
竹内 一冴（瀬田工業）219
岩根 大純（草津東）220
曳成 七斗（草津）221
大江 竜也（米原）222
田原 光晟（近江）223
布施 稜真（大津）224
馬場 正隆（八幡工業）225
崎田 匠人（湖南農業）226
東野 勇士（虎姫）227
見津 京介（北星高養）228
近藤 敬生（石部）229
福本 昇磨（日野）230
野々村 亮輔（彦根東）231
阿辻 智也（河瀬）232
楠居 直輝（能登川）233
石田 貴己（堅田）234
中村 拓海（東大津）235
藤敦 啓汰（長浜北星）236
坂元 遼太郎（八日市）237
松本 健吾（石山）238
井上 翔斗（長浜農業）239
青木 蓮翔（国際情報）240
矢野 来流（近江兄弟社）241

3-0

男子シングルス（4）

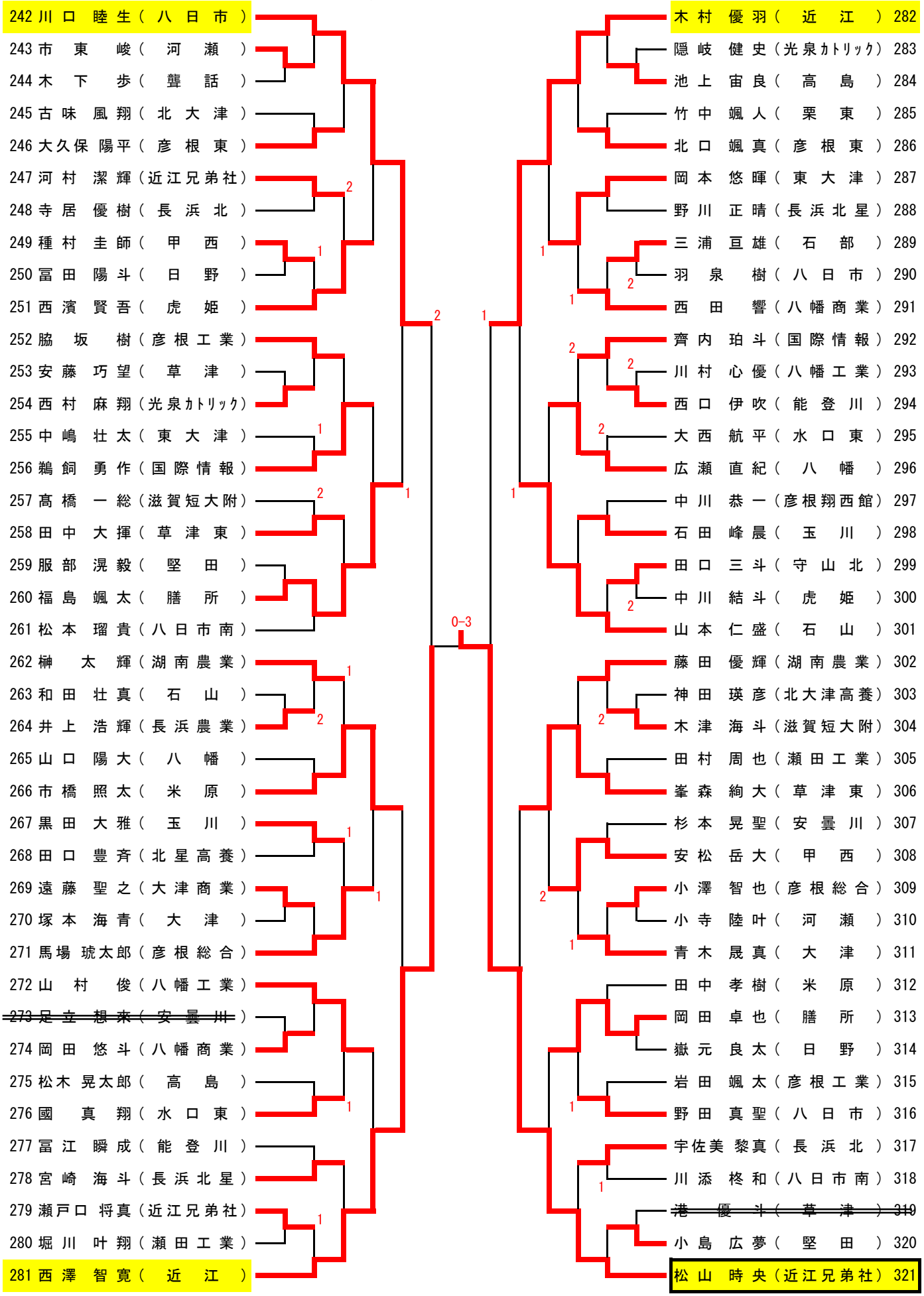
242 川口 睦生（八日市）
243 市東 峻（河瀬）
244 木下 歩（聾話）
245 古味 風翔（北大津）
246 大久保 陽平（彦根東）
247 河村 潔輝（近江兄弟社）
248 寺居 優樹（長浜北）
249 種村 圭師（甲西）
250 冨田 陽斗（日野）
251 西濱 賢吾（虎姫）
252 脇坂 樹（彦根工業）
253 安藤 巧望（草津）
254 西村 麻翔（光泉カトリック）
255 中嶋 壮太（東大津）
256 鵜飼 勇作（国際情報）
257 髙橋 一総（滋賀短大附）
258 田中 大揮（草津東）
259 服部 滉毅（堅田）
260 福島 颯太（膳所）
261 松本 瑠貴（八日市南）
262 榊 太輝（湖南農業）
263 和田 壮真（石山）
264 井上 浩輝（長浜農業）
265 山口 陽大（八幡）
266 市橋 照太（米原）
267 黒田 大雅（玉川）
268 田口 豊斉（北星高養）
269 遠藤 聖之（大津商業）
270 塚本 海青（大津）
271 馬場 琥太郎（彦根総合）
272 山村 俊（八幡工業）
~~273 足立 想來（安曇川）~~
274 岡田 悠斗（八幡商業）
275 松木 晃太郎（高島）
276 國 真翔（水口東）
277 冨江 瞬成（能登川）
278 宮崎 海斗（長浜北星）
279 瀬戸口 将真（近江兄弟社）
280 堀川 叶翔（瀬田工業）
281 西澤 智寛（近江）
0-3
282 木村 優羽（近江）
283 隠岐 健史（光泉カトリック）
284 池上 宙良（高島）
285 竹中 颯人（栗東）
286 北口 颯真（彦根東）
287 岡本 悠暉（東大津）
288 野川 正晴（長浜北星）
289 三浦 亘雄（石部）
290 羽泉 樹（八日市）
291 西田 響（八幡商業）
292 齊内 珀斗（国際情報）
293 川村 心優（八幡工業）
294 西口 伊吹（能登川）
295 大西 航平（水口東）
296 広瀬 直紀（八幡）
297 中川 恭一（彦根翔西館）
298 石田 峰晨（玉川）
299 田口 三斗（守山北）
300 中川 結斗（虎姫）
301 山本 仁盛（石山）
302 藤田 優輝（湖南農業）
303 神田 瑛彦（北大津高養）
304 木津 海斗（滋賀短大附）
305 田村 周也（瀬田工業）
306 峯森 絢大（草津東）
307 杉本 晃聖（安曇川）
308 安松 岳大（甲西）
309 小澤 智也（彦根総合）
310 小寺 陸叶（河瀬）
311 青木 晟真（大津）
312 田中 孝樹（米原）
313 岡田 卓也（膳所）
314 嶽元 良太（日野）
315 岩田 颯太（彦根工業）
316 野田 真聖（八日市）
317 宇佐美 黎真（長浜北）
318 川添 柊和（八日市南）
~~319 港 優斗（草津）~~
320 小島 広夢（堅田）
321 松山 時央（近江兄弟社）

女子シングルス（1）

1 西脇 姫花（滋賀学園）
2 河合 美羽（長浜北星）
3 前田 瑞歩（長浜北）
4 伊串 心花（高島）
5 石島 和奏（膳所）
6 小林 美咲（能登川）
7 大橋 璃音（八日市）
8 安井 美葵（河瀬）
9 辻 実優（米原）
10 森 公香（北星高養）
11 山田 望晴（草津東）
12 桂田 虹海（安曇川）
13 久保 愛莉（石山）
14 岸田 柚葉（国際情報）
15 山本 綾乃（滋賀学園）
16 金澤 琴乃（湖南農業）
17 堀江 歩乃果（彦根東）
18 上田 杏奈（大津商業）
19 福井 愛理（東大津）
20 山田 茅依（八幡）
21 前田 明華音（虎姫）
22 宮本 妃捺（日野）
~~23 島田 柚姫（甲南高養）~~
24 小西 眞奈（彦根翔西館）
25 梅津 由良（甲西）
26 木村 理緒（滋賀短大附）
27 向井 彩友美（大津）
28 吉村 美咲（東大津）
29 長田 晴夏（大津商業）
30 山田 心愛（国際情報）
31 湯川 小雪（彦根東）
32 平野 芽愛（彦根総合）
33 前川 和花奈（長浜北）
34 徳山 穂花（河瀬）
35 堀居 愛友香（米原）
36 横井 さくら（虎姫）
37 秋山 直実（能登川）
38 荒島 千花（滋賀学園）
39 下田 夢見（長浜北星）
~~40 小高 唯（八日市）~~
41 中山 恵（高島）
42 氏田 夏希（彦根翔西館）
43 饗庭 万由（八幡）
44 南出 明日風（甲西）
45 吉田 茉衣（堅田）
46 森脇 日向（草津東）
~~47 奥野 楓（湖南農業）~~
48 玉村 香乃（玉川）
49 三戸 愛果（膳所）
50 西野 美織（近江兄弟社）
51 川西 萌花（滋賀学園）

3-0

小倉 胡遥（滋賀学園） 52
松井 心咲（大津商業） 53
田中 美桜（米原） 54
~~由崎 里菜（彦根総合） 55~~
荒木 杏南（綾羽） 56
谷村 和奏（彦根東） 57
宅間 千紘（甲西） 58
鷺坂 希美（八幡商業） 59
大野 佑衣（草津東） 60
上野 愛姫（湖南農業） 61
中川 久美（高島） 62
吉見 愛希（日野） 63
奥井 香湖（河瀬） 64
神谷 歩実（滋賀学園） 65
小村 実央（膳所） 66
福永 希咲（虎姫） 67
本田 愛怜菜（滋賀短大附） 68
楠亀 繰愛（近江兄弟社） 69
由良 琳花（東大津） 70
今井 涼那（長浜北） 71
中久保 采佳（長浜北星） 72
青木 優佳（能登川） 73
山中 和（八幡） 74
津崎 愛美（八日市） 75
川口 采佳（国際情報） 76
田中 蘭（彦根翔西館） 77
寺本 有羽（近江兄弟社） 78
竹岡 鈴梨（湖南農業） 79
川原林 沙弥（高島） 80
森本 有希菜（彦根翔西館） 81
五次 彩夏（長浜北） 82
髙田 優奈（草津東） 83
桑原 礼（膳所） 84
上野 彩優季（滋賀短大附） 85
清水 陽凪（長浜北星） 86
柴田 真衣（東大津） 87
田添 愛莉（八日市） 88
森分 結羅（国際情報） 89
服部 真桜（石山） 90
中川 才良沙（彦根東） 91
中川 柚葉（玉川） 92
三原 亜美（米原） 93
田中 真央（甲西） 94
佐藤 綾華（大津商業） 95
松田 望来（河瀬） 96
小林 加奈（八幡） 97
岡田 詩穂（堅田） 98
森 琴音（彦根総合） 99
村方 愛梨（虎姫） 100
大橋 結華（能登川） 101
石原 天女（日野） 102
武田 結奈（滋賀学園） 103

女子シングルス (2)

104 雨森 聖（近江）
105 前川 麻衣（高島）
106 山口 妃織（滋賀学園）
107 福本 真利亜（八日市）
108 田尾 紗弥音（八幡）
109 青木 李々果（大津商業）
110 野々村 愛（彦根東）
111 チリカ ナオミ（甲南高養）
112 松井 七海（河瀬）
113 鈴木 ななみ（長浜農業）
114 井上 睦美（安曇川）
115 宗安 真理（彦根総合）
116 漣 舞夏（長浜北）
117 池田 羽衣（湖南農業）
118 渡邊 りお（草津東）
119 米田 凪沙（虎姫）
120 藤木 侑那（長浜北星）
121 小林 香音（近江兄弟社）
122 黄瀬 乃々華（国際情報）
123 薄永 叶望（東大津）
124 森田 萌々香（滋賀学園）
125 柿添 みく（膳所）
126 津田 楓（能登川）
127 辻久 心菜（甲西）
128 東 亜由菜（米原）
129 堀田 更紗（彦根翔西館）
130 茸木 莉緒（草津東）
131 上園 梨瑚（彦根翔西館）
132 奥田 奏（滋賀学園）
133 増渕 来春（石山）
134 大西 史華（長浜北）
135 裏本 瑛香（堅田）
136 堀 綾花（米原）
137 須戸 苺依花（彦根総合）
138 森田 あかり（八幡）
139 岡本 奈々（大津）
140 平野 里奈（滋賀短大附）
141 寺村 歩美（河瀬）
142 川森 天詩（近江兄弟社）
143 笹野 稚菜（高島）
144 清水 琴音（日野）
145 中嶋 佑奈（長浜北星）
146 柴谷 茉佑（膳所）
147 川島 瑞生（能登川）
148 加藤 さわ（大津商業）
149 藤澤 こころ（虎姫）
150 坂口 愛美（甲西）
151 桑名 永（東大津）
152 川瀬 理乃（彦根東）
153 小山 美鈴（八日市）
154 中井 菜々美（国際情報）
155 石田 青音（滋賀学園）

156 井上 夢葉（滋賀学園）
157 森田 結友（石山）
158 室谷 実玲（米原）
159 森 華音（能登川）
160 杉本 由依奈（八日市南）
161 中井 鈴（彦根東）
162 河村 咲愛（聾話）
163 高田 理名（虎姫）
164 木村 美結（玉川）
165 望田 玲芭（大津商業）
166 右手 優香（彦根翔西館）
167 杉山 葵咲（東大津）
~~168 畑井 澪（河瀬）~~
169 古賀 咲音（滋賀学園）
~~170 板倉 茉那（八日市）~~
171 中村 若葉（湖南農業）
172 山本 陽菜音（八幡）
173 増山 夕芽（草津東）
~~174 織田 駿乃（近江兄弟社）~~
175 山本 すみれ（膳所）
176 中島 心和（日野）
177 樋口 美桜（長浜北）
178 鈴木 莉子（国際情報）
179 堤 里央（長浜北星）
180 入江 杏奈（高島）
181 鵜飼 日菜汰（甲西）
182 舛木 詩菜（滋賀短大附）
183 大継 真由（石山）
184 長谷川 茉美（膳所）
185 冨田 累加（日野）
186 橋本 千愛（長浜北）
187 長田 綾果（大津商業）
~~188 畑 琳香（彦根総合）~~
189 佐野 元美（虎姫）
190 井上 咲嬉（堅田）
191 赤田 真悠（八日市）
192 小野山 絢菜（湖南農業）
193 笠原 日菜子（草津東）
194 仙石 安祐美（東大津）
195 堀尾 愛音（八幡）
196 廣川 温（米原）
197 本庄 歩実（河瀬）
198 山田 遥香（安曇川）
199 高田 悠花（近江兄弟社）
200 栗川 夏理菜（能登川）
201 上野 真央（国際情報）
202 山本 楓月（高島）
203 伏木 瑠菜（長浜北星）
204 竹治 翠（甲西）
205 大前 由唯香（彦根翔西館）
206 野村 華那（滋賀学園）

男子シングルス近畿大会選考

13 仲西 純平（草津東）
28 田原 有晟（近江）
57 松居 志竜（長浜北）
68 中藪 拓（近江兄弟社）
95 谷村 鴻太（虎姫）
121 連 陽太（草津東）
141 三田村 匠文（高島）
148 鳥居 凌雅（近江兄弟社）

伊井野 拓海（草津東） 176
森 知也（長浜北） 201
中川 愛大（長浜北） 215
田原 光晟（近江） 223
福島 颯太（膳所） 260
市橋 照太（米原） 266
山本 仁盛（石山） 301
峯森 絢大（草津東） 306

女子シングルス近畿大会選考

11 山田 望晴（草津東）
25 梅津 由良（甲西）
29 長田 晴夏（大津商業）
44 南出 明日風（甲西）
60 大野 佑衣（草津東）
77 田中 蘭（彦根翔西館）
85 上野 彩優季（滋賀短大附）
91 中川 才良沙（彦根東）

蓮 舞夏（長浜北） 116
小林 香音（近江兄弟社） 121
茸木 莉緒（草津東） 130
笹野 稚菜（高島） 143
右手 優香（彦根翔西館） 166
鵜飼 日菜汰（甲西） 181
佐野 元美（虎姫） 189
高田 悠花（近江兄弟社） 199

44 南出 明日風（甲西）
91 中川 才良沙（彦根東）

小林 香音（近江兄弟社） 121
高田 悠花（近江兄弟社） 199

女子シングルス近畿大会選考（滋賀学園内）

15 山本 綾乃（滋賀学園）
51 川西 萌花（滋賀学園）
65 神谷 歩実（滋賀学園）

山口 妃織（滋賀学園） 106
石田 青音（滋賀学園） 155
井上 夢葉（滋賀学園） 156

記　　録

令和4年度　春季総合体育大会　卓球競技
令和4年6月2日～6月4日
YMITアリーナ

男子学校対抗準決勝

	近江兄弟社	3	対	0	長浜北星
1S	松山 時央	3	11 — 3 11 — 5 11 — 5	0	小畑 翔也
2S	小林 斗和	3	11 — 5 7 — 11 11 — 9 11 — 5	1	藤敦 唯汰
3D	松山 時央 河村 潔輝	3	7 — 11 11 — 4 11 — 6 11 — 4	1	藤敦 唯汰 藤敦 啓汰
4S	佐藤 健太				藤敦 啓汰
5S	綾部 エリキ				宮崎 海斗

女子学校対抗準決勝

	滋賀学園	3	対	0	米原
1S	古賀 咲音	3	11 — 4 12 — 10 11 — 7	0	堀 綾花
2S	野村 華那	3	11 — 4 11 — 3 11 — 3	0	三原 亜美
3D	西脇 姫花 石田 青音	3	11 — 3 11 — 0 11 — 6	0	堀居 愛友香 室谷 実玲
4S	小倉 胡遥				堀居 愛友香
5S	武田 結奈				廣川 温

	近江	3	対	0	石山
1S	木村 優羽	3	8 — 11 12 — 10 9 — 11 11 — 5 12 — 10	2	池田 景柊
2S	堀田 健政	3	11 — 1 11 — 2 11 — 3	0	松本 健吾
3D	堀田 健政 吹原 航介	3	11 — 8 11 — 3 11 — 5	0	池田 景柊 山本 仁盛
4S	吹原 航介				溝口 敦哉
5S	大木 亮人				田中 彰真

	近江兄弟社	3	対	2	甲西
1S	高田 悠花	1	9 — 11 3 — 11 11 — 6 5 — 11	3	辻久 心菜
2S	川森 天詩	3	11 — 4 11 — 7 11 — 4	0	宅間 千紘
3D	寺本 有羽 川森 天詩	3	11 — 7 11 — 4 11 — 5	0	梅津 由良 宅間 千紘
4S	楠亀 繰愛	1	6 — 11 3 — 11 11 — 7 6 — 11	3	鵜飼 日菜汰
5S	寺本 有羽	3	11 — 7 11 — 7 5 — 11 7 — 11 12 — 10	2	梅津 由良

男子学校対抗決勝

	近江	3	対	0	近江兄弟社
1S	大木 亮人	3	13 — 11 11 — 3 12 — 10	0	矢野 来流
2S	堀田 健政	3	11 — 7 7 — 11 11 — 5 13 — 11	1	松山 時央
3D	堀田 健政 吹原 航介	3	11 — 8 9 — 11 11 — 8 12 — 10	0	松山 時央 河村 潔輝
4S	吹原 航介				佐藤 健太
5S	木村 優羽				綾部 エリキ

女子学校対抗決勝

	滋賀学園	3	対	0	近江兄弟社
1S	西脇 姫花	3	9 — 11 5 — 11 11 — 7 11 — 4 11 — 4	2	川森 天詩
2S	古賀 咲音	3	11 — 7 11 — 4 11 — 5	0	小林 香音
3D	野村 華那 小倉 胡遥	3	8 — 11 11 — 5 11 — 8 11 — 5	1	寺本 有羽 川森 天詩
4S	小倉 胡遥				寺本 有羽
5S	野村 華那				高田 悠花

男女の優勝校は令和4年7月29日(金)～8月8日(火)に愛媛県で
行われる令和4年度全国高等学校卓球選手権大会に出場します。

記　　録

令和4年度　春季総合体育大会　卓球競技
令和4年6月2日～6月4日
YMITアリーナ

男子ｼﾝｸﾞﾙｽ準決勝

堀田 健政 （近江）	3	11 — 3 11 — 7 11 — 3 — —	0	大木 亮人 （近江）
松山 時央 （近江兄弟社）	3	11 — 6 8 — 11 12 — 10 11 — 7 —	1	吹原 航介 （近江）

女子ｼﾝｸﾞﾙｽ準決勝

西脇 姫花 （滋賀学園）	3	12 — 10 11 — 8 11 — 6 — —	0	武田 結奈 （滋賀学園）
古賀 咲音 （滋賀学園）	3	12 — 10 11 — 9 11 — 8 — —	0	川森 天詩 （近江兄弟社）

男子ｼﾝｸﾞﾙｽ決勝

堀田 健政 （近江）	3	9 — 11 11 — 9 11 — 1 11 — 7 —	1	松山 時央 （近江兄弟社）

女子ｼﾝｸﾞﾙｽ決勝

古賀 咲音 （滋賀学園）	3	11 — 3 11 — 8 7 — 11 4 — 11 11 — 7	2	西脇 姫花 （滋賀学園）

男子ﾀﾞﾌﾞﾙｽ準決勝

堀田 健政 吹原 航介 （近江）	3	11 — 4 11 — 7 11 — 2 — —	0	連 陽太 伊井野 拓海 （草津東）
大竹 洸輔 木村 優羽 （近江）	3	11 — 6 10 — 12 11 — 5 9 — 11 12 — 10	2	町田 亜希斗 魚谷 直人 （甲西）

女子ﾀﾞﾌﾞﾙｽ準決勝

西脇 姫花 石田 青音 （滋賀学園）	3	11 — 2 9 — 11 11 — 7 10 — 12 11 — 8	2	森田 萌々香 荒島 千花 （滋賀学園）
野村 華那 小倉 胡遥 （滋賀学園）	3	11 — 8 11 — 5 11 — 8 — —	0	山本 綾乃 藤林　愛 （滋賀学園）

男子ﾀﾞﾌﾞﾙｽ決勝

大竹 洸輔 木村 優羽 （近江）	3	11 — 13 11 — 7 9 — 11 11 — 6 11 — 8	2	堀田 健政 吹原 航介 （近江）

女子ﾀﾞﾌﾞﾙｽ決勝

野村 華那 小倉 胡遥 （滋賀学園）	3	11 — 7 12 — 10 11 — 8 — —	0	西脇 姫花 石田 青音 （滋賀学園）

シングルスベスト4　ダブルスベスト2　の選手は令和4年7月29日(金)～8月8日(火)に愛媛県で行われる令和4年度全国高等学校卓球選手権大会に出場します。

令和４年度　滋賀県高等学校春季総合体育大会
卓球競技
全国大会・近畿大会出場校および出場者一覧

男子学校対抗

順	NO	学校名
1	***41***	***近江***
2	1	近江兄弟社
3	21	長浜北星
3	31	石山
8	6	長浜北
8	13	東大津
8	26	彦根東
8	32	虎姫

女子学校対抗

順	NO	学校名
1	***1***	***滋賀学園***
2	26	近江兄弟社
3	13	米原
3	14	甲西
8	7	膳所
8	8	滋賀短大附
8	19	草津東
8	23	彦根翔西館

男子ダブルス

順	NO	選手名	学校
1	***141***	***木村･大竹***	***(近江)***
2	***1***	***堀田･吹原***	***(近江)***
3	71	連･伊井野	(草津東)
3	88	町田･魚谷	(甲西)
8	18	畑澤･西濱	(虎姫)
8	36	西澤･辻	(近江)
8	99	田原･田原	(近江)
8	107	鳥居･綾部	(近江兄弟社)
16	11	八木･中嶋	(東大津)
16	28	中川･松居	(長浜北)
16	51	小田･安松	(甲西)
16	56	松山･河村	(近江兄弟社)
16	72	川口･吉村	(八日市)
16	89	森･高橋	(長浜北)
16	124	藤敦･藤敦	(長浜北星)
16	129	吉田･小西	(甲西)

女子ダブルス

順	NO	選手名	学校
1	***95***	***野村･小倉***	***(滋賀学園)***
2	***1***	***西脇･石田***	***(滋賀学園)***
3	34	森田･荒島	(滋賀学園)
3	48	山本･藤林	(滋賀学園)
8	12	梅津･宅間	(甲西)
8	70	古賀･神谷	(滋賀学園)
8	74	武田･山口	(滋賀学園)
16	6	秋山･津田	(能登川)
16	23	堀田･右手	(彦根翔西館)
16	24	中川･川瀬	(彦根東)
16	41	高田･楠亀	(近江兄弟社)
16	59	南出･竹治	(甲西)
16	60	村方･高田	(虎姫)
16	81	寺本･川森	(近江兄弟社)
16	89	畑井･寺村	(河瀬)
32	20	西野･小林	(近江兄弟社)
32	77	堀･廣川	(米原)
32	37	田中･吉満	(甲西)

男子シングルス

順	NO	選手名	学校
1	***1***	***堀田　健政***	***(近江)***
2	***321***	***松山　時央***	***(近江兄弟社)***
3	***84***	***大木　亮人***	***(近江)***
3	***162***	***吹原　航介***	***(近江)***
8	81	松嶌　泰誠	(彦根東)
8	123	小林　斗和	(近江兄弟社)
8	236	藤敦　啓汰	(長浜北星)
8	281	西澤　智寛	(近江)
16	37	綾部　エリキ	(近江兄弟社)
16	47	山本　哲己	(草津東)
16	102	山本　悠路	(膳所)
16	161	大竹　洸輔	(近江)
16	182	八木　廉斗	(東大津)
16	210	瀧澤　綜志朗	(近江)
16	242	川口　睦生	(八日市)
16	282	木村　優羽	(近江)
32	121	連　陽太	(草津東)

女子シングルス

順	NO	選手名	学校
1	***169***	***古賀　咲音***	***(滋賀学園)***
2	***1***	***西脇　姫花***	***(滋賀学園)***
3	***103***	***武田　結奈***	***(滋賀学園)***
3	***142***	***川森　天詩***	***(近江兄弟社)***
8	38	荒島　千花	(滋賀学園)
8	52	小倉　胡遥	(滋賀学園)
8	124	森田　萌々香	(滋賀学園)
8	206	野村　華那	(滋賀学園)
16	65	神谷　歩実	(滋賀学園)
16	78	寺本　有羽	(近江兄弟社)
16	182	舛木　詩菜	(滋賀短大附)
32	25	梅津　由良	(甲西)
32	60	大野　佑衣	(草津東)
32	130	茸木　莉緒	(草津東)
32	181	鵜飼　日菜汰	(甲西)
32	91	中川　才良沙	(彦根東)