全日本ジュニア予選
令和5年9月2日
ＹＭＩＴアリーナ

男子シングルス (1)

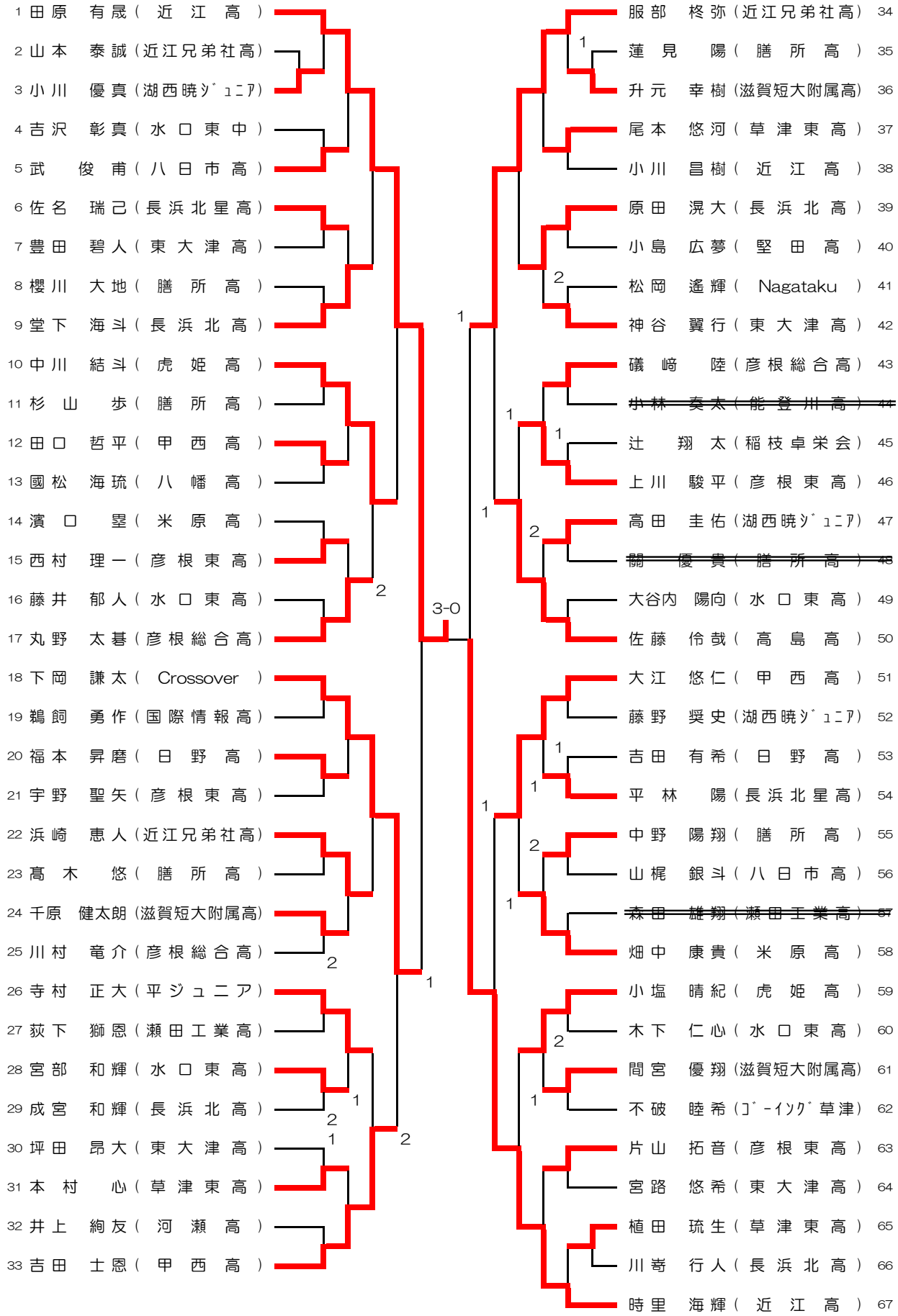

全日本ジュニア予選
令和5年9月2日
ＹＭＩＴアリーナ

男子シングルス (2)

68 堀内　啓志（近江高）
69 南　訊大（虎姫高）
70 多中　瑛大（平ジュニア）
71 西井　和音（東大津高）
72 井手　惠太郎（水口東高）
73 藤本　侑治（能登川高）
74 堀川　叶翔（瀬田工業高）
75 多田　惇（膳所高）
76 渕田　聖琉（湖西暁ｼﾞｭﾆｱ）
77 筑山　結心（河瀬高）
78 田處　陽汰（草津東高）
79 荒川　悠人（近江兄弟社高）
80 木村　擢心（滋賀短大附属高）
81 山口　柚樹（膳所高）
82 岡野　幸太郎（彦根東高）
83 藤本　凌成（米原高）
84 速水　光樹（長浜北星高）
85 山本　光来（ｸﾞﾘｰﾝﾈｯﾄ）
86 中岡　陸人（日野高）
87 中村　律希（ｺﾞｰｲﾝｸﾞ草津）
~~88 若林　眞悟（膳所高）~~
89 髙橋　左京（近江高）
90 脇　充希（彦根東高）
91 新保　拓馬（滋賀短大附属高）
92 丸山　昊晄（水口東高）
93 前田　真那人（彦根総合高）
94 中川　輝（長浜北高）
95 河島　睦月（八日市高）
96 竹澤　豪（甲西高）
97 菅野　彰一朗（八幡商業高）
98 松田　大輝（東大津高）
99 堀　大陽（長浜北星高）
100 関　智熙（Crossover）

101 山本　悠路（膳所高）
102 内匠　彗巴（彦根東高）
103 小谷　悠貴（長浜北高）
104 岡　頼大（滋賀短大附属高）
105 年永　大志（河瀬高）
106 圓城　善陸（彦根総合高）
107 佐名　琉己（虎姫高）
108 福永　温大（甲西高）
109 藤野　叶（湖西暁ｼﾞｭﾆｱ）
110 牛尾　優天（水口東高）
~~111 出本　長門（東大津高）~~
112 不破　偲温（近江兄弟社高）
113 西川　來夢（ｺﾞｰｲﾝｸﾞ草津）
114 竹中　寛大（能登川高）
~~115 藤井　冴太郎（彦根東高）~~
116 松山　司（ＪＯＹ）
117 橋口　誉（膳所高）
118 八田　陸生（高島高）
119 小島　遙介（湖西暁ｼﾞｭﾆｱ）
120 冨田　悠仁（近江兄弟社高）
121 小原　大和（堅田高）
122 中嶋　崇仁（草津東高）
123 福井　嶺苑（瀬田工業高）
124 吉見　悠槻（東大津高）
125 西澤　翼（米原高）
126 西岳　人（長浜北高）
127 伊藤　樹希（彦根東高）
~~128 種池　大起（八幡高）~~
129 北村　慶次（長浜北星高）
130 古川　拓望（東大津高）
~~131 堀部　正温（Nagataku）~~
132 今澤　心翔（水口東高）
133 北村　智也（近江高）

全日本ジュニア予選
令和5年9月2日
ＹＭＩＴアリーナ

男子シングルス (3)

134 井上　雅斗（Crossover）
135 宮澤　歩嵩（長浜北星高）
136 伊豫　和希（彦根東高）
137 山本　龍之介（膳所高）
138 砂川　天佑（ＪＯＹ）
139 岡村　祐貴（水口東高）
140 渡邊　陽仁（河瀬高）
141 池田　颯樹（近江高）
142 堀江　駿良（彦根総合高）
143 谷木　塁威（虎姫高）
144 中村　太一（日野高）
145 熊谷　政宗（彦根東高）
146 中村　芽吹（近江兄弟社高）
147 松本　彪冴（東大津高）
148 井代　匠（八日市高）
149 山本　春喜（草津東高）
150 前神　泰虎（湖西暁ｼﾞｭﾆｱ）
151 大野　宏汰（平ジュニア）
152 前田　紘直（膳所高）
153 川瀬　浩仁（長浜北高）
154 中村　泰河（八幡高）
155 中籔　拓（近江兄弟社高）
156 上田　來空（東大津高）
157 南野　晄慧（水口東高）
158 渡辺　太智（瀬田工業高）
159 石田　貴己（堅田高）
160 唐木　大聖（甲西高）
161 井口　嵩也（彦根東高）
162 北村　耕平（米原高）
163 成田　翔貴（八幡商業高）
164 大藤　啓太（滋賀短大附属高）
165 辻　航哉（能登川高）
166 川嶋　亮雅（近江高）

167 瀧澤　綜志朗（近江高）
168 菅野　蓮（彦根総合高）
169 石﨑　義人（滋賀短大附属高）
~~170 髙井　智大（河瀬高）~~
171 相馬　滉介（草津東高）
172 木村　優真（長浜北星高）
173 大橋　寛士（東大津高）
174 西山　駈（八日市高）
175 清水　啓吾（長浜北高）
176 中川　心月（彦根東高）
177 畑中　聡太（ｺﾞｰｲﾝｸﾞ草津）
178 大谷　涼太郎（八幡高）
~~179 増田　夫誠（膳所高）~~
180 佐川　晴音（甲西高）
181 谷澤　直樹（湖西暁ｼﾞｭﾆｱ）
182 津田　憲昇（水口東高）
183 阪東　睦（膳所高）
184 河村　優（湖西暁ｼﾞｭﾆｱ）
185 西村　佳紘（滋賀短大附属高）
186 西濱　敦也（虎姫高）
187 竹端　洸喜（米原高）
188 北方　寿祁（彦根東高）
189 野々村　惇（近江兄弟社高）
190 井関　瑠冴（水口東中）
191 大村　卓味（高島高）
192 真野　亮介（長浜北高）
193 大林　光瑠（瀬田工業高）
194 平郡　奏太郎（東大津高）
195 西田　篤生（草津東高）
196 奥井　健裕（能登川高）
197 田中　宇宙（膳所高）
198 岡野　健太郎（稲枝卓栄会）
199 大木　亮人（近江高）

0-3

全日本ジュニア予選
令和5年9月2日
ＹＭＩＴアリーナ

男子シングルス (4)

200 田原　光晟（近江高）
201 髙木　維月（甲西高）
202 濵崎　陽路（水口東高）
203 速水　晴悠（長浜北高）
204 石川　友（八幡商業高）
205 田原　未徠（彦根東高）
206 立野　大翔（滋賀短大附属高）
207 秋田　羚弥（近江兄弟社高）
208 山本　湖希（東大津高）
209 小森　瑛太（瀬田工業高）
210 堂場　晃太（八日市高）
211 髙木　友貴（長浜北星高）
212 中野　晃輔（膳所高）
213 楠居　直輝（能登川高）
214 辻　翔真（稲枝卓栄会）
215 中屋敷　勇真（米原高）
216 笹野　哲平（湖西暁ｼﾞｭﾆｱ）
217 柿木　優（八幡高）
218 長島　諒弥（彦根東高）
219 北川　湊大（米原高）
220 北川　祐樹（膳所高）
221 北村　慶汰（滋賀短大附属高）
222 田中　璃空（甲西高）
223 木林　暖翔（彦根総合高）
224 坂下　雅仁（ｺﾞｰｲﾝｸﾞ草津）
225 青木　政人（東大津高）
226 関　正熙（Crossover）
227 尾川　奏太（虎姫高）
228 柚木　啓輔（水口東高）
229 堀江　鷲太（長浜北高）
230 松本　凌空（堅田高）
231 八幡　耕太朗（膳所高）
232 西澤　憲治（近江高）
233 峯森　絢大（草津東高）

234 小林　斗和（近江兄弟社高）
235 松井　涼晴（水口東高）
236 八巻　健央（彦根総合高）
237 来田　健真（東大津高）
238 小西　光（甲西高）
239 今井　斗蒼（瀬田工業高）
240 大竹　一正（長浜北高）
241 植村　瑠太（大津商業高）
242 清水　蒼一郎（湖西暁ｼﾞｭﾆｱ）
243 三田村　康生（滋賀短大附属高）
244 上西　晏慈（Nagataku）
245 池田　玲亜（膳所高）
246 福永　和馬（八日市jr）
247 増田　颯太（日野高）
248 中田　恵睦（彦根東高）
249 北川　龍矢（長浜北星高）
~~250 村瀬　彪斗（瀬田工業高）~~
251 上藤　大虎（長浜北高）
252 長谷川　滉季（虎姫高）
253 中野　壱智弥（東大津高）
254 田中　秀治（米原高）
255 山口　大晴（膳所高）
256 久保田　響（八日市高）
257 平野　涼誠（Crossover）
258 平井　智也（湖西暁ｼﾞｭﾆｱ）
259 小西　蒼馬（堅田高）
260 今田　晴空（膳所高）
261 藤本　悠司（彦根東高）
262 松浦　陽揮（水口東高）
263 小寺　陸叶（河瀬高）
~~264 原田　和貴（近江兄弟社高）~~
265 坂田　大成（草津東高）
266 福岡　宗大（近江高）

1-3

2023年度全日本選手権(ジュニアの部)滋賀県予選会
令和5年9月2日
ＹＭＩＴアリーナ

ジュニア女子シングルス

1 古賀　咲音（滋賀学園高）
2 村田　夏実（近江兄弟社高）
3 新藤　志菜（大津商業高）
4 元村　優里（草津東高）
5 服部　史奈（甲西高）
6 須戸　苺依花（彦根総合高）
7 柿添　みく（膳所高）
8 中西　伽純（日野高）
9 河合　莉那（彦根東高）
10 大井　結愛（膳所高）
11 平田　心愛（八幡商業高）
12 徳山　穂花（河瀬高）
13 中塚　彩音（平ジュニア）
14 阪口　結華（滋賀学園高）
15 廣瀬　美瑚（能登川高）
16 五次　彩夏（長浜北高）
17 藤岡　紋奈（彦根東高）
18 肥後　菜々子（大津商業高）
19 井上　咲嬉（堅田高）
~~20 川嶋　里衣奈（ＪＯＹ）~~
21 本部　乃愛（滋賀短大附属高）
22 吉田　和夏（膳所高）
23 森脇　日向（草津東高）
24 神山　莉奈（甲西高）
25 大塚　麻央（八日市jr）
26 森田　萌々香（滋賀学園高）
27 山口　妃織（滋賀学園高）
28 藤崎　麻歩（甲西高）
29 礒田　莉帆（大津商業高）
30 吉田　絵理（堅田高）
31 奈須野さつき（膳所高）
32 熊谷　芙美佳（ＪＯＹ）
33 相葉　奈緒子（彦根東高）
34 梶塚　夢里菜（八幡商業高）
35 中沢　愛莉（日野高）
36 谷口　華穂（膳所高）
37 竹中　心望（水口東高）
38 松井　明香里（平ジュニア）
39 大野　佑衣（草津東高）
40 永吉　乙葉（滋賀学園高）
41 二之宮明日美（長浜北高）
42 奥村　鈴菜（大津商業高）
43 吉田　桃華（長浜北星高）
44 楠亀　繰愛（近江兄弟社高）
45 原田　瑠莉杏（甲西高）
46 本田　愛怜菜（滋賀短大附属高）
~~47 赤田　真悠（八日市高）~~
48 杉本　唯花（彦根東高）
49 永幡　遥香（膳所高）
50 山本　清音（滋賀短大附属高）
51 田中　実子（堅田高）
52 田中　咲妃（ｸﾞﾘｰﾝﾈｯﾄ）

53 荒島　千花（滋賀学園高）
54 髙田　優奈（草津東高）
55 新古　菜々美（膳所高）
56 望月　愛（瀬田工業高）
57 神田　ひなよ（甲西高）
58 北村　真子（ＪＯＹ）
59 宮永　楓来（近江兄弟社高）
60 井本　早紀（彦根東高）
61 青山　きらら（大津商業高）
~~62 山本　萌華（滋賀短大附属高）~~
63 榊原　颯起（長浜北高）
64 脇ノ上　陽菜（膳所高）
65 遠藤　寧々（山卓）
66 脇田　実和子（滋賀学園高）
67 諸喜田　優音（堅田高）
68 山本　里桜（彦根総合高）
69 青木　李々果（大津商業高）
70 柳本　愛里（彦根東高）
71 坂本　真優（水口東高）
72 園田　実知花（甲西高）
73 小島　明佳（膳所高）
74 岡部　詩（Crossover）
75 笠原　日菜子（草津東高）
76 高田　悠花（近江兄弟社高）
77 畑　千晴（八幡商業高）
78 神谷　歩実（滋賀学園高）
79 川森　天詩（近江兄弟社高）
80 緒方　沙瑛（膳所高）
81 奥田　奏（滋賀学園高）
82 菅野　小百合（日野高）
83 高島　未来（滋賀短大附属高）
84 西川　來羽（ｺﾞｰｲﾝｸﾞ草津）
85 裏本　瑛香（堅田高）
86 木下　こころ（彦根東高）
87 岡野　月海（八日市jr）
88 澤田　優（甲西高）
89 佐伯　遥（彦根総合高）
90 福本　真利亜（八日市高）
91 藤原　果奈芽（滋賀学園高）
92 金澤　歩生（平ジュニア）
93 望月　菜帆（甲西高）
94 松田　望来（河瀬高）
95 片桐　悠綺（八幡商業高）
~~96 福井　優奈（大津商業高）~~
97 大西　史華（長浜北高）
98 山本　すみれ（膳所高）
99 黒田　唯月（水口東高）
100 寺田　夏希（能登川高）
101 渡邊　りお（草津東高）
102 谷　心海（甲西高）
103 宮村　叶愛（彦根東高）
104 木村　天音（滋賀学園高）

2023年度　全日本卓球選手権大会(ジュニアの部)滋賀県予選会

日　　時　2023年9月2日(土)　午前　９：００
場　　所　YMITメインアリーナ
主　　催　一般社団法人滋賀県卓球協会
後　　援　草津市教育委員会

成績

※ジュニア男子　　参加(266名)

	田原　有晟	福岡　宗大	大木　亮人	北村　智也	勝ー敗	率	順　位
田原　有晟 (近江高)		11 − 8 11 − 9 11 − 5 − −	9 − 11 7 − 11 11 − 9 8 − 11 −	11 − 7 11 − 3 9 − 11 10 − 12 18 − 16	2-1		2
福岡　宗大 (近江高)	8 − 11 9 − 11 5 − 11 − −		9 − 11 11 − 6 10 − 12 6 − 11 −	8 − 11 9 − 11 7 − 11 − −	0-3		4
大木　亮人 (近江高)	11 − 9 11 − 7 9 − 11 11 − 8 −	11 − 9 6 − 11 12 − 10 11 − 6 −		11 − 5 11 − 9 17 − 15 − −	3-0		1
北村　智也 (近江高)	7 − 11 3 − 11 11 − 9 12 − 10 16 − 18	11 − 8 11 − 9 11 − 7 − −	5 − 11 9 − 11 15 − 17 − −		1-2		3

決勝リーグ戦結果

1　位	大木　亮人	(近江高)	3	勝	0	敗	
2　位	田原　有晟	(近江高)	2	勝	1	敗	

※ジュニア女子　参加(104名)

	古賀　咲音	川森　天詩	神谷　歩実	田中　咲妃	勝ー敗	率	順　位
古賀　咲音 (滋賀学園高)		8 − 11 12 − 10 8 − 11 11 − 1 11 − 7	13 − 11 11 − 7 11 − 2 − −	7 − 11 11 − 6 11 − 6 11 − 5 −	3-0		1
川森　天詩 (近江兄弟社高)	11 − 8 10 − 12 11 − 8 1 − 11 7 − 11		11 − 5 11 − 1 11 − 4 − −	8 − 11 11 − 9 10 − 12 8 − 11 −	1-2		3
神谷　歩実 (滋賀学園高)	11 − 13 7 − 11 2 − 11 − −	5 − 11 1 − 11 4 − 11 − −		7 − 11 8 − 11 5 − 11 − −	0-3		4
田中　咲妃 (ｸﾞﾘｰﾝﾈｯﾄ)	11 − 7 6 − 11 6 − 11 5 − 11 −	11 − 8 9 − 11 12 − 10 11 − 8 −	11 − 7 11 − 8 11 − 5 − −		2-1		2

決勝リーグ戦結果

1　位	古賀　咲音	(滋賀学園高)	3	勝	0	敗	
2　位	田中　咲妃	(ｸﾞﾘｰﾝﾈｯﾄ)	2	勝	1	敗	

全日本卓球選手権大会(ジュニアの部)出場者

男　　子	大木　亮人	(近江高)	1月22日(月)～28日(日) 東京体育館
	田原　有晟	(近江高)	
女　　子	古賀　咲音	(滋賀学園高)	
	田中　咲妃	(ｸﾞﾘｰﾝﾈｯﾄ)	